ВЫСОКОВОЛЬТНЫЙ ИМПУЛЬСНЫЙ КЕНОТРОН
PULSE RECTIFIER TUBE

ВИ1-40/45

Высоковольтный импульсный кенотрон ВИ1-40/45 предназначен для работы в импульсных модуляторах радиотехнических устройств.

ОБЩИЕ СВЕДЕНИЯ

Катод – оксидный косвенного накала.
Оформление – металлостеклянное.
Рабочее положение – вертикальное анодом вниз.
Охлаждение анода – воздушное принудительное.
Высота не более 490 мм.
Диаметр не более 133 мм.
Масса не более 6,5 кг.

The ВИ1-40/45 rectifier tube is designed for use in pulse modulators in RF equipment.

GENERAL

Cathode: indirectly heated, oxide-coated.
Envelope: glass-to-metal.
Working position: upright with anode down.
Anode cooling: forced air.
Height: at most 490 mm.
Diameter: at most 133 mm.
Mass: at most 6.5 kg.

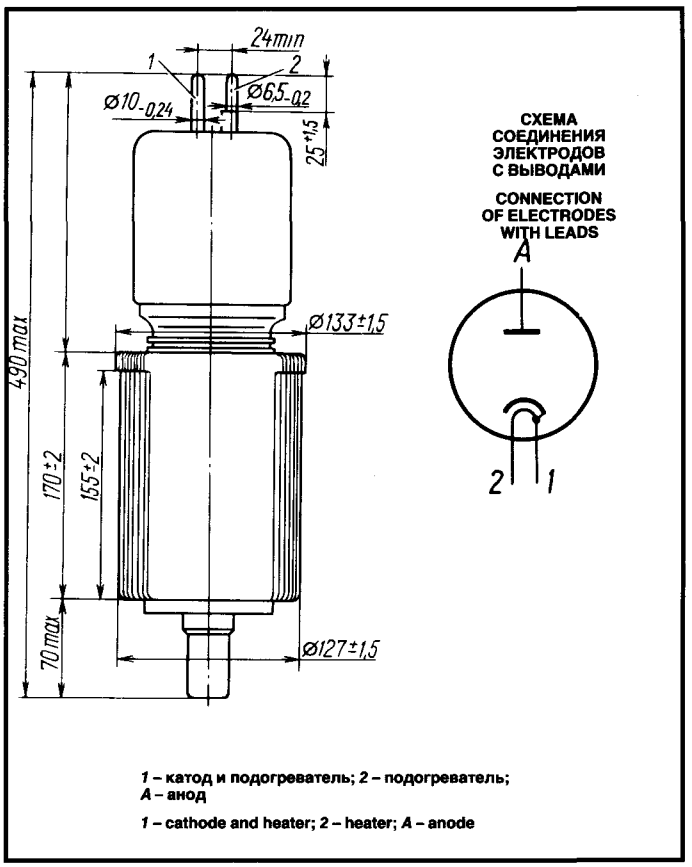

1 – катод и подогреватель; *2* – подогреватель; *A* – анод

1 – cathode and heater; *2* – heater; *A* – anode

ДОПУСТИМЫЕ ВОЗДЕЙСТВУЮЩИЕ ФАКТОРЫ ПРИ ЭКСПЛУАТАЦИИ

Вибрационные нагрузки:	
диапазон частот, Гц	20–80
ускорение, м/с^2	75
Многократные ударные нагрузки с ускорением, м/с^2	443
Температура окружающей среды, °С	−60 – +85
Относительная влажность воздуха при температура до +40 °С, %	98

OPERATING ENVIRONMENTAL CONDITIONS

Vibration loads:	
frequencies, Hz	20–80
acceleration, m/s^2	75
Multiple impacts with acceleration, m/s^2	443
Ambient temperature, °C	−60 to +85
Relative humidity at up to +40 °C, %	98

ОСНОВНЫЕ ТЕХНИЧЕСКИЕ ДАННЫЕ
Электрические параметры

Напряжение накала, В	27
Ток накала, А	18–24
Ток анода в импульсе при длительности импульса 2–10 мск и скважности 500, А:	
при падении напряжения на аноде 3,8 кВ, не менее	40
при падении напряжения на аноде 7 кВ, не менее	100
Емкость анод-катод, пФ, не более	50
Ток анода в импульсе при падении напряжения на аноде 3,8 кВ в течение 500 ч эксплуатации, А, не менее	32

BASIC DATA
Electrical Parameters

Heater voltage, V	27
Heater current, A	18–24
Peak anode current at pulse duration 2–10 μs and 1/duty factor 500, A:	
at anode voltage change 3.8 kV, at least	40
at anode voltage change 7 kV, at least	100
Anode-cathode capacitance, pF, at most	50
Peak anode current at anode voltage change 3.8 kV, over 500 h of service, A, at least	32

ВИ1-40/45

ВЫСОКОВОЛЬТНЫЙ ИМПУЛЬСНЫЙ КЕНОТРОН
PULSE RECTIFIER TUBE

Максимальные предельно допустимые эксплуатационные данные

Наибольшее напряжение накала, В	24,3–29,7
Наибольшее обратное напряжение анода, кВ	45
Наибольшее напряжение формирующей линии, кВ	45
Рассеиваемая наибольшая мощность анодом, кВт	3
Наибольший ток в импульсе, А:	
при падении напряжения анода 3,8 кВ	40
при падении напряжения анода 7 кВ	100
Наибольшая амплитуда тока анода, А	4
Наибольшее среднее значение тока анода, А	0,4
Наибольшая длительность импульса тока анода, мкс	120
Наименьшее время готовности, с	180
Наибольшая температура анода, °С	150

Limit Operating Values

Heater voltage, V	24.3–29.7
Anode reverse voltage, kV	45
Maximum forming-line voltage, kV	45
Anode dissipation, kW	3
Maximum peak current, A:	
at anode voltage change 3.8 kV	40
at anode voltage change 7 kV	100
Anode current (peak value), A	4
Anode current (average value), A	0.4
Anode current pulse duration, μs	120
Minimum warm up time, s	180
Anode temperature, °C	150

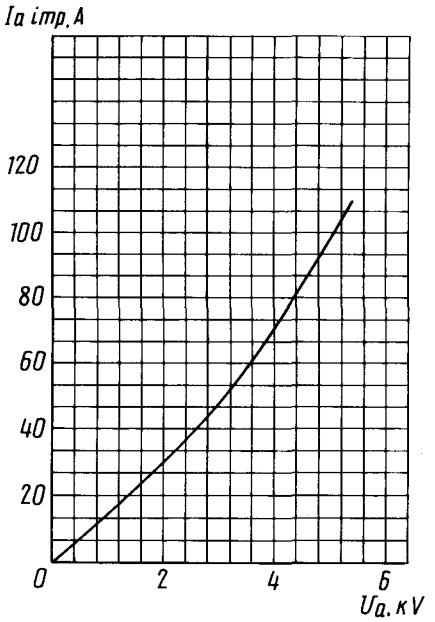

Усредненная анодная характеристика:
U_f = 27 В

Averaged Anode Characteristic Curve:
U_f = 27 V