ВЫСОКОВОЛЬТНЫЙ КЕНОТРОН
RECTIFIER TUBE

В1-0,1/30

Высоковольтный кенотрон В1-0,1/30 предназначен для выпрямления переменного тока высокого напряжения.

ОБЩИЕ СВЕДЕНИЯ

Катод – вольфрамовый карбидированный прямого накала.
Оформление – стеклянное.
Высота не более 129 мм.
Диаметр не более 59 мм.
Масса не более 120 г.

The В1-0,1/30 rectifier tube provides rectification of high-voltage alternating current.

GENERAL

Cathode: directly heated, carbonized tungsten.
Envelope: glass.
Height: at most 129 mm.
Diameter: at most 59 mm.
Mass: at most 120 g.

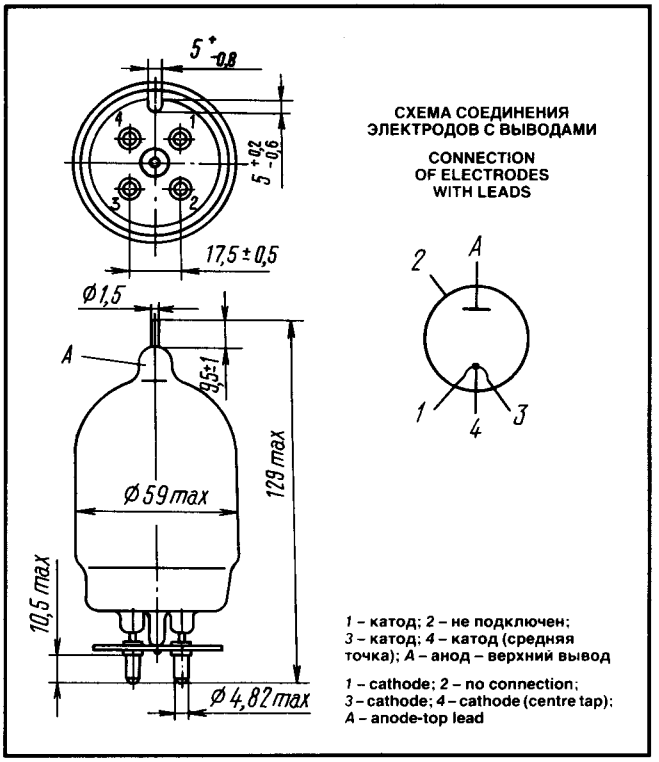

ДОПУСТИМЫЕ ВОЗДЕЙСТВУЮЩИЕ ФАКТОРЫ ПРИ ЭКСПЛУАТАЦИИ

Вибрационные нагрузки:	
диапазон частот, Гц	5–1000
ускорение, м/с^2	98
Многократные ударные нагрузки при длительности удара до 80 мс с ускорением, м/с^2	343
Температура окружающей среды, °С	−60 – +70
Относительная влажность воздуха при температуре до +40 °С, %	98

OPERATING ENVIRONMENTAL CONDITIONS

Vibration loads:	
frequencies, Hz	5–1.000
acceleration, m/s^2	98
Multiple impacts at impact duration up to 80 ms with acceleration, m/s^2	343
Ambient temperature, °C	−60 to +70
Relative humidity at up to +40 °C, %	98

ОСНОВНЫЕ ТЕХНИЧЕСКИЕ ДАННЫЕ
Электрические параметры

Напряжение накала, В	5
Ток накала (на половину катода), А	4,75–5,25
Ток эмиссии в импульсе (при напряжении анода 1 кВ), мА, не менее	800
Ток эмиссии (при напряжении анода 300 В), мА, не менее	290
Ток эмиссии в импульсе в течение 500 ч эксплуатации, мА, не менее	500

Максимальные предельно допустимые эксплуатационные данные

Напряжение накала, В	4,75–5,25
Амплитуда обратного напряжения, кВ	30
Ток анода (пиковый), мА	400
Рассеиваемая мощность анодом, Вт	60

BASIC DATA
Electrical Parameters

Filament voltage, V	5
Filament current (half-cathode), A	4.75–5.25
Peak emission current (at anode voltage 1 kV), mA, at least	800
Emission current (at anode voltage 300 V), mA, at least	290
Peak emission current over 500 h of service, mA, at least	500

Limit Operating Values

Filament voltage, V	4.75–5.25
Reverse voltage, peak value, kV	30
Anode current, peak value, mA	400
Anode dissipation, W	60

В1-0,1/30

ВЫСОКОВОЛЬТНЫЙ КЕНОТРОН
RECTIFIER TUBE

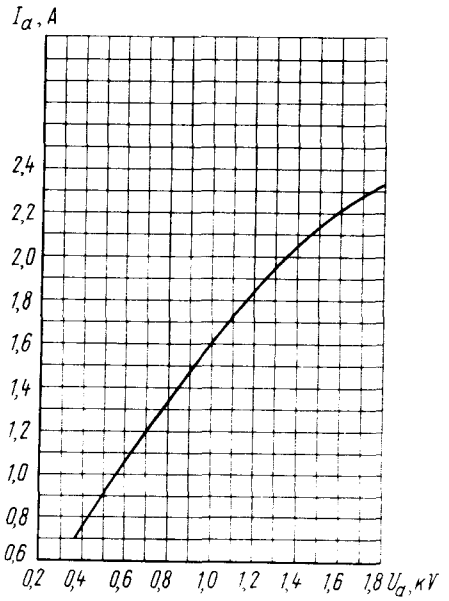

Типовая анодная характеристика:
U_f = 5 В; τ_{imp} = 1 мкс; частота посылок (f_r) равна 200 Гц

Standard Anode Characteristic Curves:
U_f= 5 V; τ_{imp} = 1μs; pulse frequency 200 Hz

Типовые эмиссионные характеристики катода
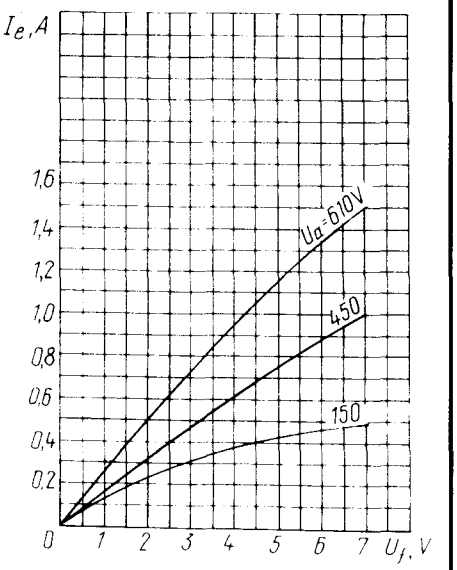
Standard Cathode Emission Characteristic Curves