TUBE TH 2606

Le tube TH 2606 est un protège cristal en bande S, fonctionnant sans électrode d'entretien (igniteur). Il est utilisable jusqu'à une puissance crête incidente de 30 kW.

Le TH 2606 est intercalé dans la partie du guide constituant la dérivation vers le récepteur et le protège contre les énergies élevées grâce à la décharge gazeuse qui se produit à l'intérieur du tube. Le tube non ionisé ne provoque qu'une atténuation faible sur l'écho se dirigeant vers le récepteur.

CARACTERISTIQUES GENERALES (1)

Electriques

Fréquence nominale	3 050	MHz
Gamme de fréquence	2 870 à 3 230	MHz

Mécaniques

Position par rapport à la verticale	indifférente	
Températures limites de stockage	− 40 à +100	°C
Masse approximative	1 000	g
Support	voir dessin	
Encombrement	voir dessin	

(1) Ces caractéristiques sont données à titre indicatif seulement, voir spécifications pour caractéristiques de type.

VALEURS LIMITES DE FONCTIONNEMENT

	max.	
Puissance crête appliquée	30	kW
Puissance de fuite dans le palier	0, 3	W
Energie de fuite dans la crête	6	erg
Puissance de fuite totale	0, 9	W
Puissance crête d'amorçage	10	W
Pertes totales par insertion	0, 4	dB
Temps de désionisation pour un affaiblissement de 3 dB	15	µs
Taux d'ondes stationnaires dans la bande	1, 4	
Taux d'ondes stationnaires en bout de bande (2870 - 3230 MHz)	1, 9	

Notes :

Les mesures d'énergie et de puissance de fuite sont faites à 1 µs/1000 Hz.

CONSIGNES DE MISE EN SERVICE

Lors du montage du tube, il est très important de serrer les quatre vis de blocage progressivement afin d'éviter toute déformation du flasque et du support fenêtre du protège cristal.

Le contact électrique doit être assuré par le joint métallique, le flasque et le support du tube ne doivent pas venir en contact à la fin du serrage.

DESSIN D'ENCOMBREMENT

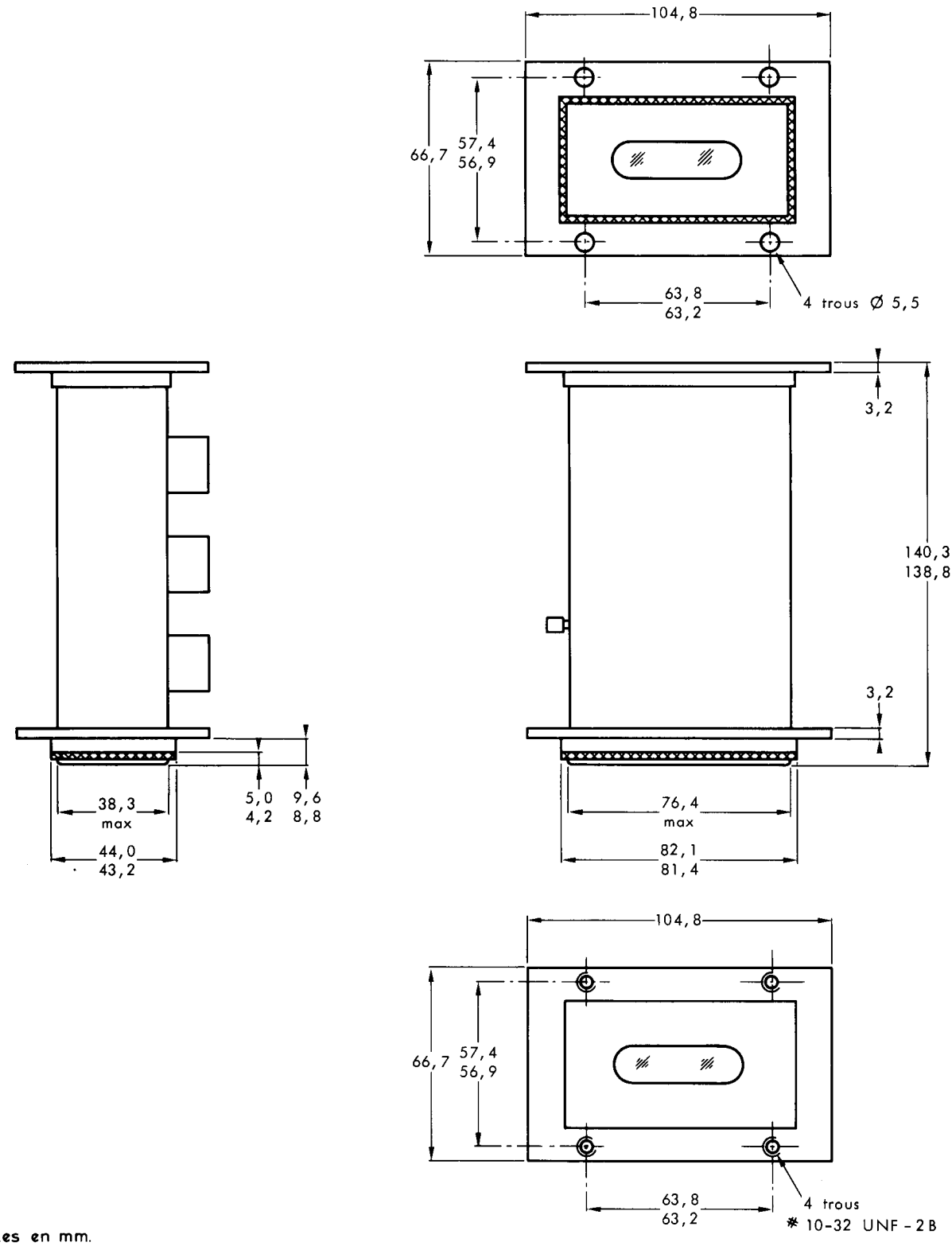

Cotes en mm.

TH 2606

THOMSON-CSF

GROUPEMENT TUBES ELECTRONIQUES

THOMSON-CSF