PHILIPS

SENDERÖHRE

TA

4/1500

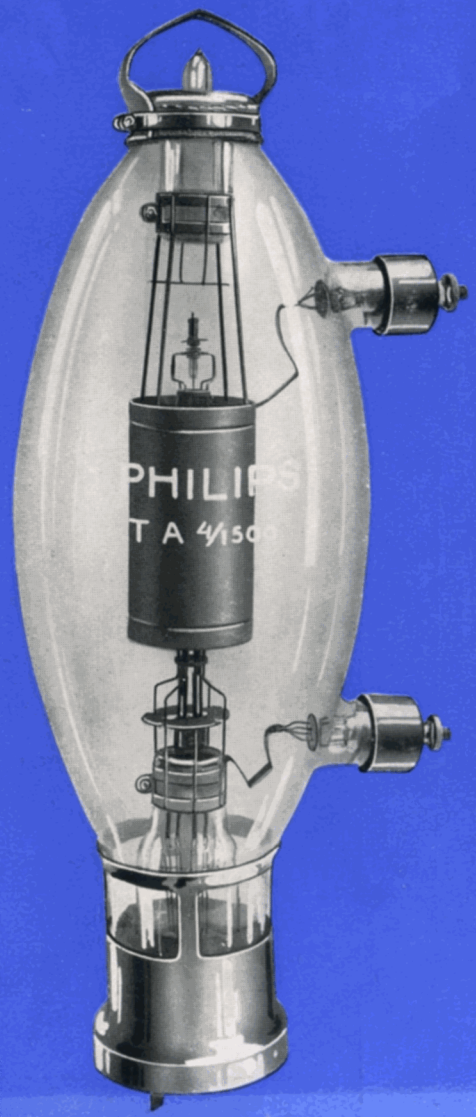

Diese Röhre liefert auch schon bei verhältnismässig niedriger Anodenspannung eine grosse Nutzleistung. Die Anodenspannung darf bis zu 5000 V betragen, vorausgesetzt, dass der zulässige Anodenverlust von 750 W nicht überschritten wird.

Die folgende Tabelle gibt die Nutzleistung bei einer Anodenspannung von 4000 V und verschiedenen Werten des Wirkungsgrades der in einem Telegraphiesender benutzten Röhre an.

Wirkungsgrad	40	50	60	65 %
Eingangsleistung	1250	1500	1800	2000 W
Ausgangsleistung	500	750	1080	1300 W
Anodenverlust	750	750	720	700 W

PHILIPS

SENDERÖHRE
TA 4/1500

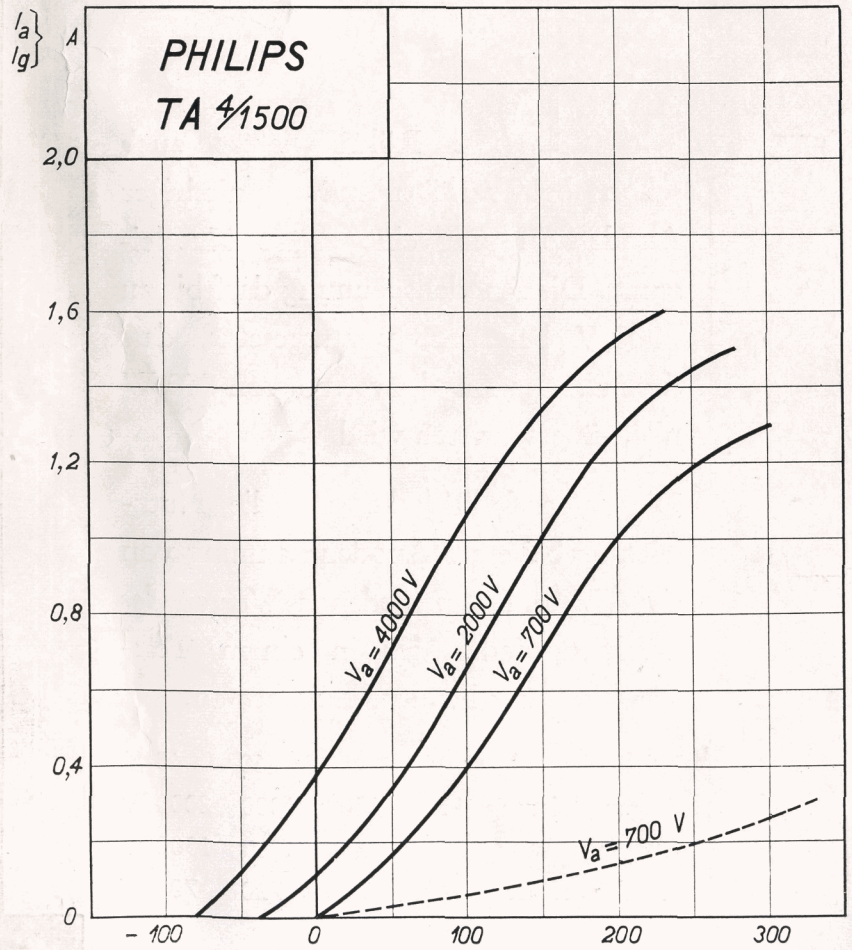

Heizspannung	V_f	= 16,0 V
Heizstrom	I_f	= ca. 16 A
Sättigungsstrom	I_s	= ca. 1,5 A
Anodenspannung	V_a	= 3000—5000 V
Zulässiger Anodenverlust	W_a	= 750 W
Geprüfter Anodenverlust	W_{at}	= 1000 W
Verstärkungsfaktor	g	= ca. 40
Durchgriff	D	= ca. 2,5 %
Steilheit bei V_a = 4000 V, I_a = 200 mA	S_{norm}	= ca. 4 mA/V
Grösste Steilheit	S_{max}	= ca. 6,5 mA/V
Innerer Widerstand bei V_a = 4000 V, I_a = 200 mA	R_i	= ca. 10000 Ω
Grösster Kolbendurchmesser	d	= 180 mm
Grösster Gesamtdurchmesser	d'	= ca. 250 mm
Gesamtlänge	l	= ca. 550 mm

TA4/1500

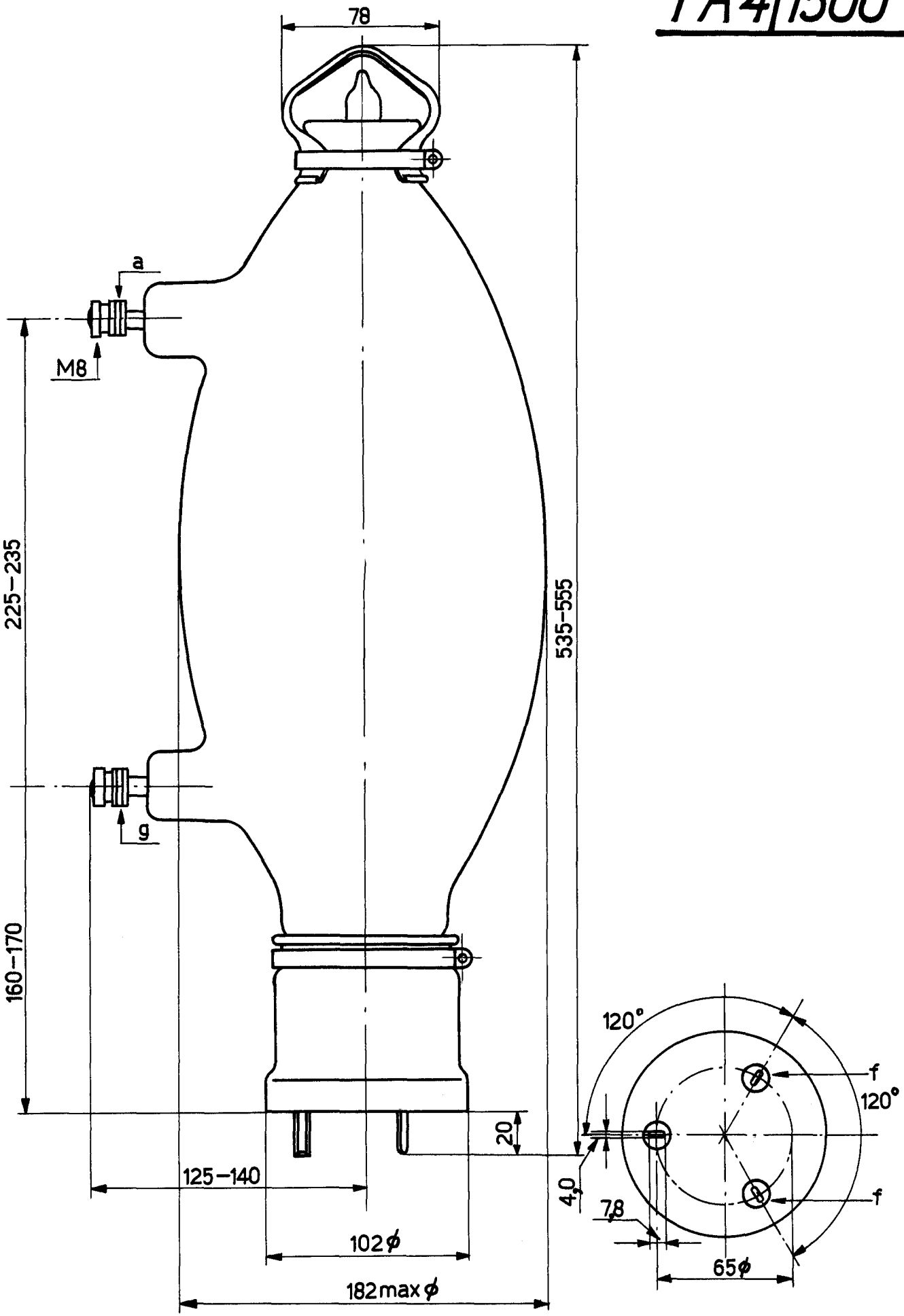

PHILIPS7R55088

TUBE EMETTEUR PHILIPS

Echelle 1 : 4

TA 4/1500

Ce tube se distingue par la puissance exceptionnellement grande qu'il peut développer sous une tension anodique de 4000 volts seulement L'inclinaison de 8 mA/V est très elevée et assure un rendement excellent. Le contact de l'anode se trouve au sommet, celui de la grille sur le côté. Le culot présente 3 broches dont 2 pour le filament et une 3ième pour la stabilité mécanique. Ce tube est construit pour le montage vertical.

Le tube TA 4/1500 convient en outre comme oscillateur dans un émetteur radio-téléphonique dont le courant anodique moyen maximum ne dépasse pas 200 mA ; il convient aussi comme modulateur système Heising avec un courant anodique moyen de 125 mA.

Le tableau suivant indique la puissance utile pour des valeurs diverses du rendement, la tension anodique étant de 4000 volts.

Rendement	40	50	60	75	%
Puissance absorbée	1250	1500	1800	2000	watts
Puissance utile	500	750	1050	1500	watts
Dissipation anodique	750	750	750	500	watts

TUBE EMETTEUR PHILIPS

TA 4/1500

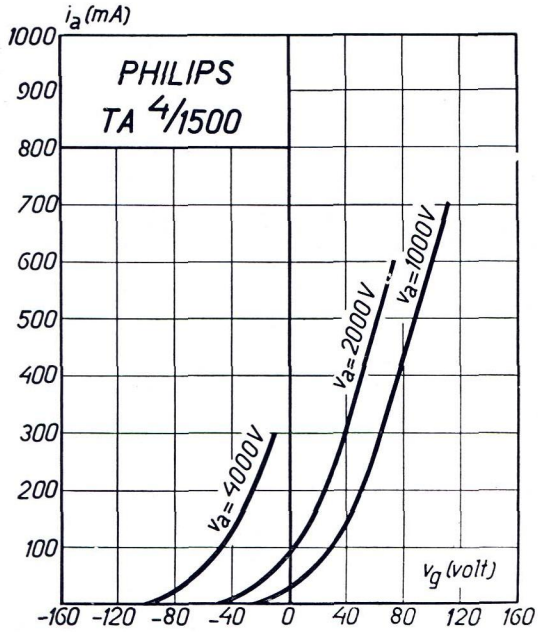

Tension de chauffage	v_f =	env. **16,0** V
Courant de chauffage	i_f =	env. **16,0** A
Courant de saturation	i_s =	**1500** mA
Tension anodique	v_a =	**3000-4000** V
Dissipation anodique	w_a =	**750** W
Dissipation anodique d'essai	w_{at} =	**1000** W
Coefficient d'amplification	K =	env. **40**
Inclinaison	S =	env. **8** mA/V
Résistance interne	R_i =	env. **5000** Ω
Tension de saturation dans le plan de la grille	v_s =	**300** V
Diamètre maximum	d =	**120** mm
Longueur totale	l =	**450** mm