STROMTOR

mit Quecksilberfüllung

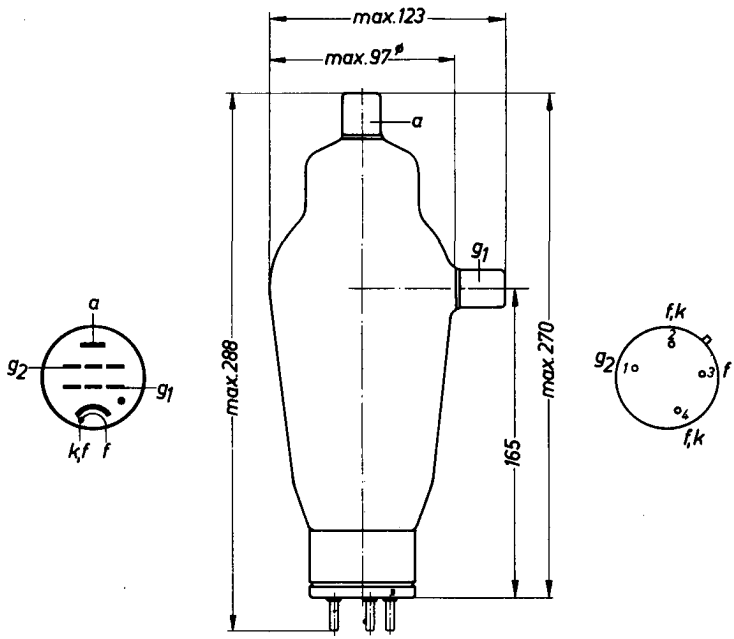

Maße in mm

Fassung	Rö Fsg 7
Anoden- bzw. Gitteranschluß	Rö Kap 01
Gewicht der Röhre (netto)	ca. 0,51 kg
Gewicht einschl. Spezialverpackung	ca. 1,4 kg
Abmessung der Spezialverpackung: ...	500 x 310 x 310 mm

Aufbau und Anwendung

Quecksilberdampf gefüllte Tetrode für die Verwendung in Relais- und Regeltechnik geeignet.

Heizung

U_f	=	5 V ± 5 %	t_h	5 min. [1]
I_f	≈	10 A	t_h nach Transport:	60 min.
Heizart:		indirekt		
Kathode:		Oxyd		

Kapazitäten

C_{g1k}	=	5	pF
C_{g1a}	=	1,8	pF .

Kenndaten

U_{arc}	=	12	V
t_z	=	10	µsec
t_e	=	1000	µsec

1) Zur Reduktion der Vorheizzeit nach längeren Betriebspausen ist es zu empfehlen, die Heizung mit 60...80 % des Nennwertes durchlaufen zu lassen.

Grenzdaten

		Dauer-betrieb	aussetzender Betrieb	
f	=	150	150	Hz
T_{Hg} 1)	=	+40...+80	+40...+80	°C 2)
$U_{a\,sp}$	=	2500	750	V
U_{inv}	=	2500	750	V
U_{g2}	=	- 500	- 500	V
$U_{g2\,arc}$	=	- 10	- 10	V
U_{g1}	=	- 1000	- 1000	V
$U_{g1\,arc}$	=	- 10	- 10	V
I_a	=	6,4	2,5	A
$I_{a\,sp}$ (f < 25 Hz)	=	12,8	5,0	A
$I_{a\,sp}$ (f > 25 Hz)	=	40	77	A
I_{g2}	=	0,5	0,5	A
$I_{g2\,sp}$	=	2	2	A
I_{g1}	=	0,25	0,25	A
$I_{g1\,sp}$	=	1	1	A
I_{stoss} (für t = max. 0,1 sec.)	=	400	400	A
t_{av}	=	15	5	sec
R_{g2}	=	10	10	kΩ
R_{g1}	=	100	100	kΩ 3)

1) Die Messung der Temperatur des kondensierten Quecksilbers soll mit einem geeichten Thermoelement durchgeführt werden, das ca. 5 mm über der Fassung am Glaskolben angebracht ist.
2) Empfohlener Wert + 60°C
3) Empfohlener Wert 10 kΩ.

ZÜNDKENNLINIEN-STREUBEREICH

$U_{g_1} = f(U_a)$

$R_{g_1} = 10\ k\Omega$
$U_{g_2} = 0\ V$

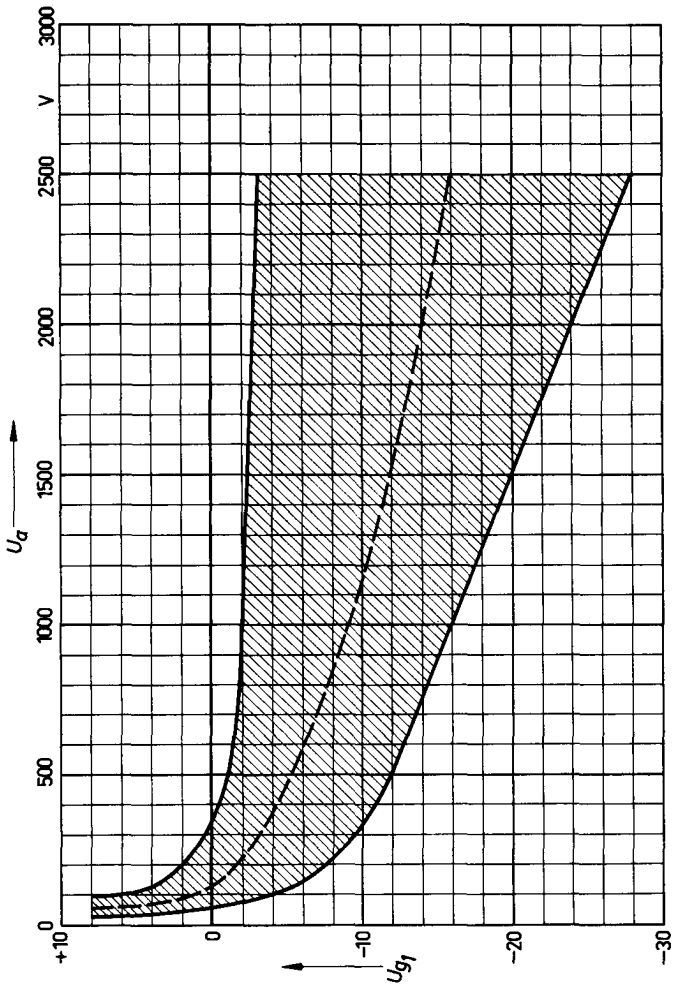

ZÜNDKENNLINIEN

$U_{g_1} = f(U_a)$

U_{g_2} = Parameter

$R_{g_1} = 10\ k\Omega$

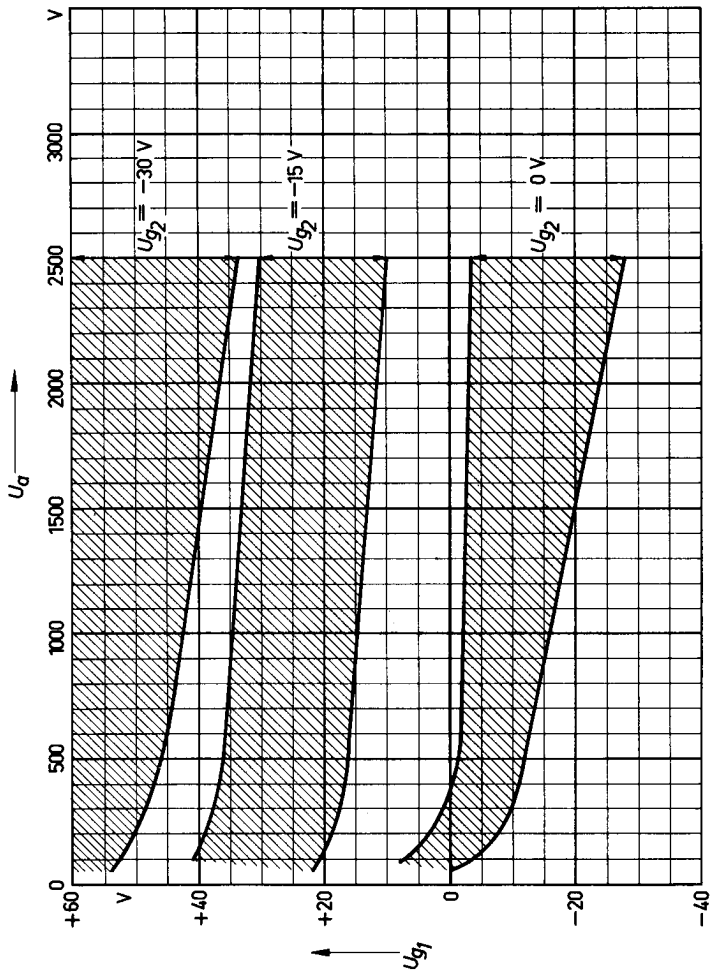

VORHEIZKENNLINIE

$\Delta T_{Hg} = f(t_h)$

$U_f = 4{,}75\ V$

$I_k = 0\ A$

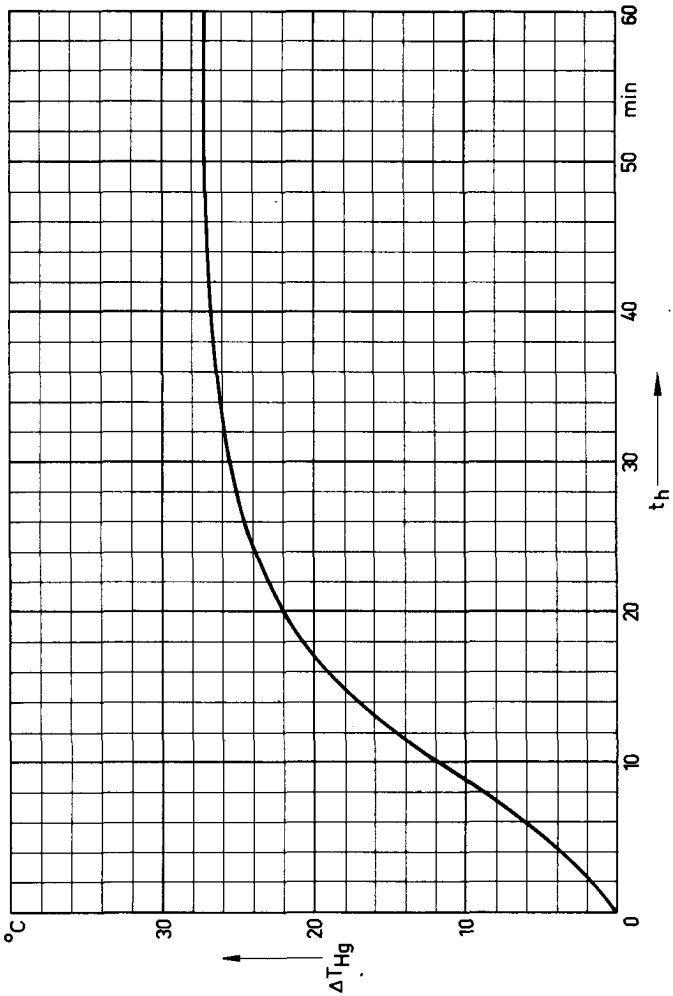

KENNLINIEN

t_h = f (Abschaltzeit)

U_f = Parameter

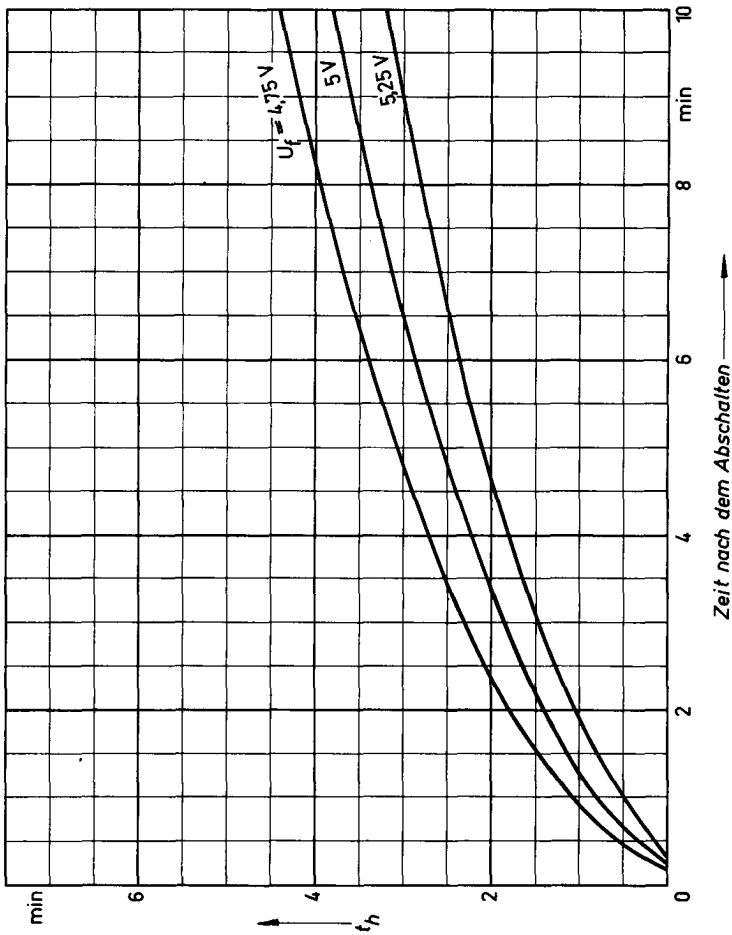

RöK 4206 / 1. 8. 58

K4