TELEFUNKEN

RV 2,4 T 3

Raumladegitter-Triode

Technische Daten und Streuwerte

1. Abmessungen der Röhre

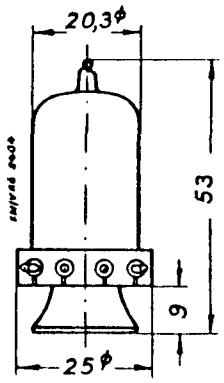

M. 1 : 1,5

Verbindliche Angaben über die äußeren Abmessungen sind der Heereszeichnung 24 b D 71 315 zu entnehmen.

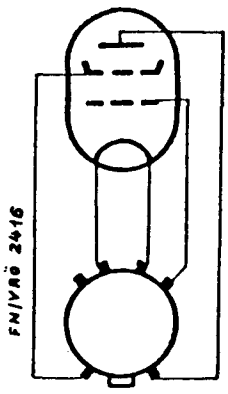

Sockelanschlüsse gegen den Sockelknopf gesehen.

Verbindliche Angaben für Wehrmacht-Entwicklungen sind den Technischen Lieferbedingungen TL 24b/7042 (herausgegeben vom OKH) zu entnehmen.

2. Röhrenfassung

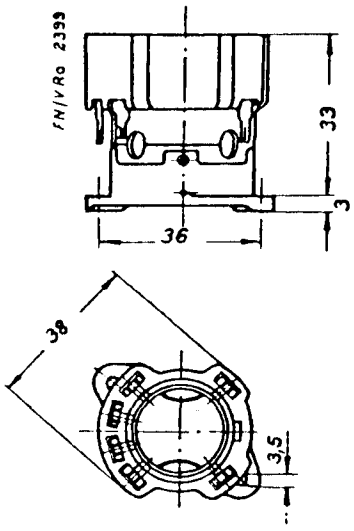

M. 1 : 1,5

Fassung nach Heereszeichnung 024 b D 3603.
Telefunken Lg.-Nr. 1680

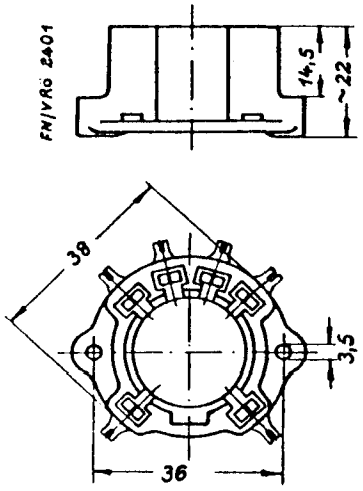

M. 1 : 1,5

Fassung nach Heereszeichnung 024 b D 3604
Telefunken Lg.-Nr. 1684.

Außerdem besteht für die RV 2,4 T 3 eine Flanschfassung nach Heereszeichnung 024 b D 3796.

Wenden!

3. Allgemeine Daten

Heizspannung	2,4 V
Heizstrom	58 ± 8 mA
Oxydkathode, direkt geheizt	

Kapazitäten:

$C_{Eingang}$	1,8 ± 0,5 pF
$C_{Ausgang}$	1,2 ± 0,5 pF
$C_{Gitter\text{-}Anode}$	3,1 ± 0,5 pF

4. Maximale Betriebsdaten

Anodenspannung	100 V
Raumladegitterspannung	20 V
Anodenverlustleistung	0,5 W
Gitterwiderstand	1,5 MΩ
Kathodenstrom	6 mA

5. Anodenruhestrom

Bei Anodenspannung	20 V
Raumladegitterspannung	15 V
Gitterspannung	0 V
Heizspannung	2,4 V
beträgt:	
Anodenstrom	3,5 ± 1 mA

(bei Heizspannung 2,2 V: I_{a0} min 2,1 mA)

6. Anodenschwanzstrom

Bei Anodenspannung	20 V
Raumladegitterspannung	15 V
Gitterspannung	— 6 V
Heizspannung	2,4 V
beträgt:	
Anodenstrom	≤ 0,5 mA

7. Gitterstromeinsatz

Bei Anodenspannung	20 V
Raumladegitterspannung	15 V
Gitterstrom	$3 \cdot 10^{-7}$ A
Heizspannung	2,4 V
beträgt:	
Gitterspannung	— 0,5 bis + 1,0 V

8. Steilheit und Verstärkungsfaktor

Bei Anodenspannung	20 V
Raumladegitterspannung	15 V
Gitterspannung	— 2,0 V
Heizspannung	2,4 V
betragen:	
Anodenstrom	etwa 1,7 mA
Raumladegitterstrom	etwa 2,3 mA
Steilheit	0,45 ... 1,0 mA/V
Verstärkungsfaktor	etwa 4,5
Innenwiderstand	etwa 6 kΩ

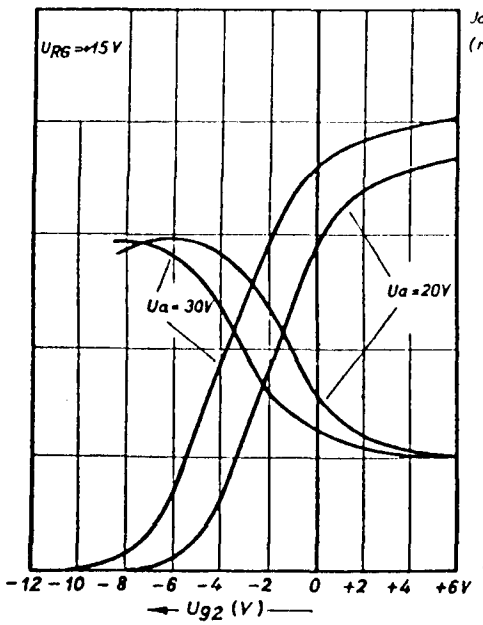

$I_a, I_{RG} = f(U_{g2})$

Parameter U_a

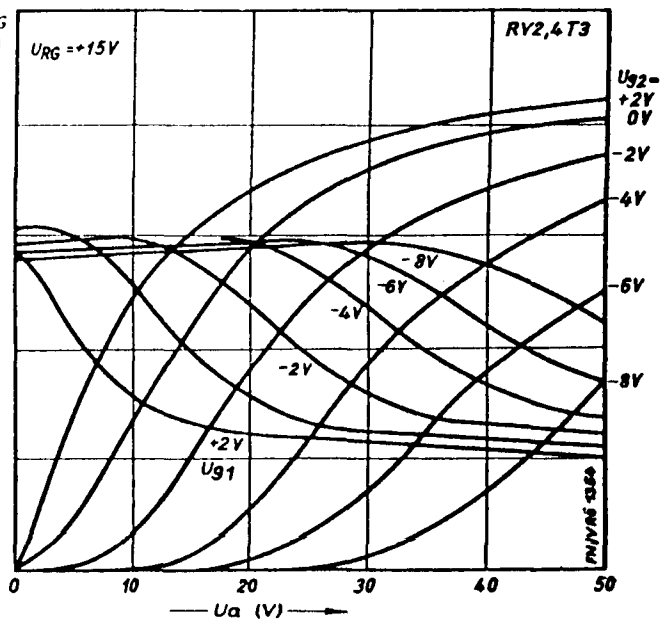

$I_a, I_{RG} = f(U_a)$

Parameter U_{g2}

Die oben angegebenen Meßwerte und Kurven sind unverbindliche Mittelwerte