RADAR CATHODE-RAY TUBES with round metal-backed screen and magnetic deflection and focusing
TUBES A RAYONS CATHODIQUES RADAR avec écran aluminisé rond et concentration et déflection magnétiques
RADAR-KATODENSTRAHLRÖHREN mit rundem, metallhinterlegtem Schirm und magnetischer Fokussierung und Ablenkung

Heating :	indirect by A.C. or D.C. parallel supply	
Chauffage:	indirect par C.A. ou C.C. alimentation parallèle	V_f = 6,3 V
Heizung :	indirekt durch Wechsel- oder Gleichstrom Parallelspeisung	I_f = 300 mA

Capacitances Capacités Kapazitäten	C_{g1} = 5 pF C_k = 5 pF

Screen Ecran Schirm	Metal backed Aluminisé Metallhinterlegt	
	Colour Couleur Farbe	orange orange orange
	Light transmission Transmission de lumière Lichtdurchlässigkeit	72%
	Useful diameter Diamètre utile Nutzbarer Durchmesser	min. 490,5 mm

For curves of the screen properties please refer to front of this section
Pour les courbes caractéristiques de l'écran voir en tête de ce chapitre
Für die Kurven der Schirmeigenschaften siehe am Anfang dieses Abschnitts

PHILIPS

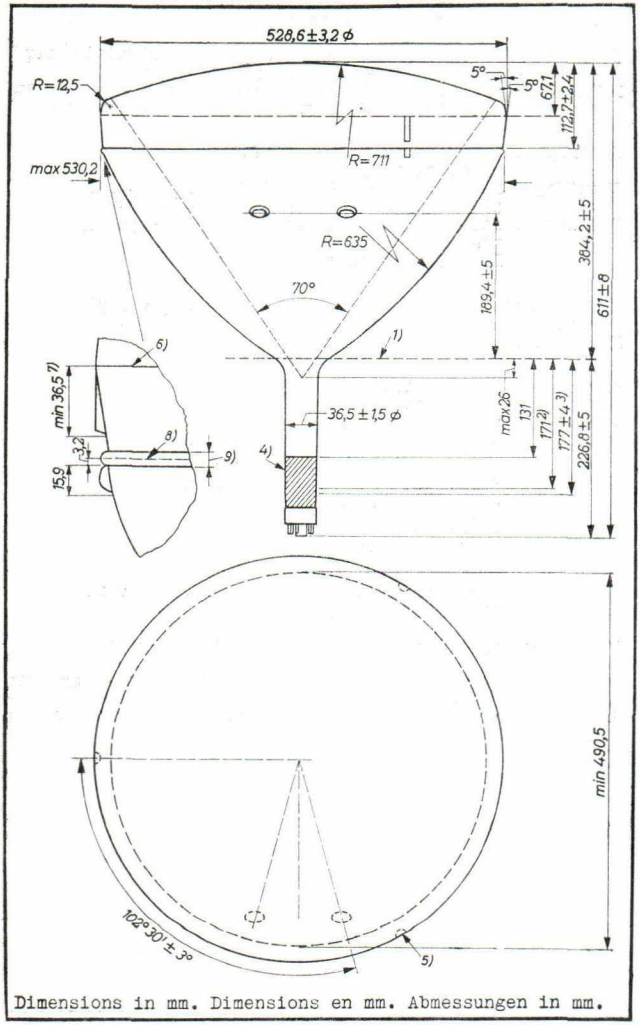

Dimensions in mm. Dimensions en mm. Abmessungen in mm.

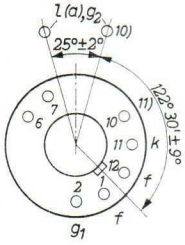

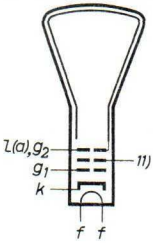

Base, culot, Sockel: DUODECAL 7 p

Mounting position: any
Montage: à volonté
Einbau: beliebig

---

1) Reference line, determined by the plane of the upper edge of the flange of the reference line gauge when the gauge is resting on the cone
Ligne de référence, déterminée par le plan du bord supérieur de la bride du calibre de la ligne de référence, si celui-si repose sur le cône
Bezugslinie, bestimmt durch die Ebene des oberen Flanschrandes der Bezugslinienlehre, wenn diese auf dem Konus ruht

2) This space should be kept clear for deflection yoke and focusing coil
Emplacement des bobines de déviation et de concentration
Raum für die Ablenk- und Fokussierungsspulen

3) Distance from reference line to top centre of grid
Distance entre la ligne de référence et le centre de la surface supérieure de la grille
Abstand zwischen Bezugslinie und Mittelpunkt der Oberseite des Gitters

4) The external conductive coating should be earthed
La couche conductive extérieure doit être mise à la terre
Der leitende Aussenschicht soll geerdet werden

5) 3 pairs of funnel pads, spaced 120°. The effective width of a funnel pad is max. 16 mm
3 paires de cames de guidage, espacées de 120°. La largeur d'une came de guidage est de 16 mm au max.
3 Paare Führungszapfen, 120° von einander entfernt. Die Breite eines Führungszapfens ist max. 16 mm

6) Mold match line; ligne de jonction du moule
Anschlussnaht der Giessform

7) Undisturbed area excluding pads
Surface sans perturbations, sauf les cames de guidage
Störfreie Fläche, mit Ausnahme der Führungszapfen

8)9)10)11) See page 6; voir page 6; siehe Seite 6.

PHILIPS

The socket for the base should not be rigidly mounted; it should have flexible leads and be allowed to move freely. The bottom circumference of the base shell will fall within a circle concentric with the bulb axis and having a diameter of 55 mm

Le support du tube ne pouvra être monté rigidement; il devra être connecté par des conducteurs flexibles lui permettant de se mouvoir librement. La circonférence du support sera dans un cercle concentrique avec l'axe de l'ampoule et ayant un diamètre de 55 mm

Die Röhrenfassung ist nicht starr zu befestigen aber soll frei beweglich sein und flexible Zuleitungen haben. Der Umfang der Fassung fällt innerhalb eines Kreises der konzentrisch mit der Kolbenachse ist und einen Durchmesser von 55 mm hat

Reference line gauge
Calibre de la ligne de référence
Bezugslinienlehre

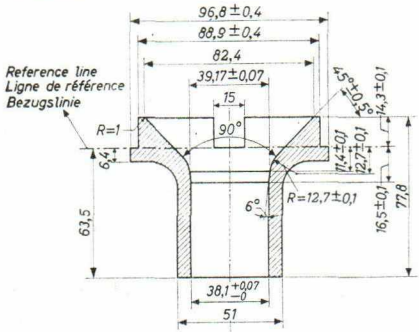

Dimensions in mm
Dimensions en mm
Abmessungen in mm

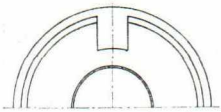

Deflection Déviation Ablenkung	magnetic magnétique magnetisch
Deflection angle Angle de déviation Ablenkungswinkel	70°

Focusing Concentration Fokussierung	magnetic magnétique magnetisch
Focusing coil Bobine de concentration Fokussierungsspule	AT1997

Typical characteristics
Caractéristiques types
Kenndaten

	V_a =	25 kV
$-V_{g1}$ for visual extinction of focused raster $-V_{g1}$ pour l'extinction visuelle d'une trame concentrée $-V_{g1}$ für optische Löschung eines fokussierten Rasters	=	60-120 V
Drive voltage for I_a = 100 µA Tension de commande pour I_a = 100 µA Steuerspannung für I_a = 100 µA	= max.	45 V
Light output at I_a = 50 µA with close raster of convenient size Intensité lumineuse à I_a = 50 µA avec trame serrée de dimensions convenable Lichtstärke bei I_a = 50 µA mit einem dichten Raster geeigneter Abmessungen	=	3,5 candela
Diameter of undeflected, unfocused spot at I_a = 100 µA Diamètre de la tache lumineuse non-déviée et non-concentrée à I_a = 100 µA Durchmesser des nicht abgelenkten und nicht-fokussierten Leuchtflecks bei I_a = 100 µA	= max.	18 mm
Deviation from screen centre of undeflected, unfocused spot Déviation du centre de l'écran de la tache lumineuse non-déviée et non-concentrée Abweichung des nicht-abgelenkten, nicht-fokussierten Leuchtfleckes vom Schirmmittelpunkt	= max.	20 mm
Line width at I_a = 100 µA Epaisseur de la ligne à I_a = 100 µA Linienbreite bei I_a = 100 µA	= max.	0,6 mm [1])

[1]) See page 6; voir page 6; siehe Seite 6.

Limiting values (Absolute limits)
Caractéristiques limites (Limites absolues)
Grenzdaten (Absolute Grenzwerte)

V_a	= max.	27 kV
$-V_{g1}$	= max.	200 V
$+V_{g1}$	= max.	0 V
$+V_{g1p}$	= max.	2 V
V_{kf} (k pos., f neg.)	= max.	200 V
V_{kf} (k neg., f pos.)	= max.	125 V

Pages 2,3; Seiten 2,3.

8) Seal line
Ligne de scellement
Anschmelzlinie

9) Seal area
Surface de scellement
Anschmelzfläche

10) Small cavity contacts
Petits contacts en creux
Kleine Druckknopfkontakte

11) Spark trap, to be earthed
Piège à étincelles, devant être mis à la terre
Funkenfänger, soll geerdet werden

---

1) Page 5; Seite 5.

Measured at the centre of the screen with a normal interlaced 625 lines television raster with a width of 490 mm. Distance between top centre of grid and focusing centre 55 mm.

Mésuré au centre de l'écran avec une trame de télévision entrelacée de 625 lignes d'une largeur de 490 mm. Distance entre le centre de la surface supérieure de la grille et le centre de focalisation de 55 mm

Gemessen in der Schirmmitte mit einem normalen Fernsehraster von 625 Zeilen mit Zwischenzeilenabtastung. Breite des Rasters 490 mm. Abstand zwischen dem Mittelpunkt der Oberseite des Gitters und Fokussierungszentrum 55 mm