LUFTWAFFENRÖHRE

Entwicklungsfirma
FERNSEH G.M.B.H.

LB 20 — Hochvakuum-Kathodenstrahlröhre
doppel-magn. Ablenkung, magn. Fok.

B 16 m/1

1. Allgemeine Daten

Heizspannung 12,6 ± 0,9 V
Heizstrom bei 12,6 V 60 ± 10 mA
zulässige Einschaltspitze 14,5 V
Oxydkathode indirekt geheizt
Bei Dauerbetrieb in der Nähe der Heizspannungs-Toleranzgrenzen Verringerung der Lebensdauer

Kapazitäten
Gitter gegen Umgebung 4 ± pF

2. Maximale elektrische Daten

Anodenspannung 12 kV
Prüfspannung 15 kV
Gittersperrspannung bei Anodenspannung 12 kV 150 ± 50 V
Mittlerer Kathodenstrom 100 µA
Isolationswiderstand Gitter-geheizte Kathode > 1 MΩ

3. Fleckschärfe

Bei Anodenspannung 12 kV
Abbildungsverhältnis 1:6
beträgt
für Anodenstrom 10 50 100 200 µA
Fleckbreite mm

Größte Mittenabweichung des unfokussierten Strahles 2°

4. Leuchtschirm

Schirmfarbe weiß

5. Allgemeine elektrische Betriebsanweisungen

Der metallische Außenbelag ist zu erden und kann als Glättungskondensator für die Anodenspannung benutzt werden.
Kapazität 500 ± 200 pF
Durchflutung der eisengekapselten Fokussierspule (Luftspalt 21 mm) bei Abbildungsverhältnis 1:6 und Anodenspannung 12 kV ca. 850 AW
Durchflutung der Ablenkspulen bei Verwendung von eisenfreien Mantelspulen, mittlere Länge 19 mm, 60 AW/cm Strahlablenkung
Bildfenstergröße 120 × 150 mm²

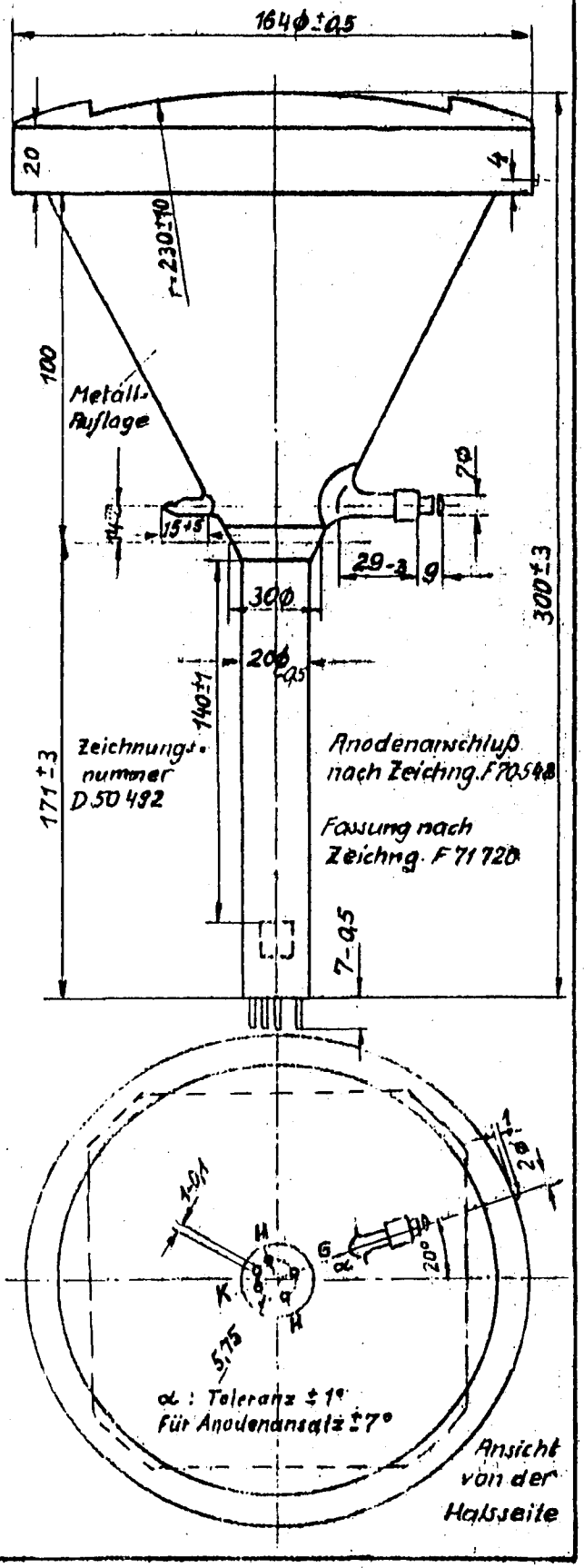

Ausgabe Juni 1944