ИМПУЛЬСНЫЙ ТРИОД
TRIODE

ГМИ-47А

Импульсный триод ГМИ-47А предназначен для коммутации импульсной мощности в импульсных модуляторах стационарной аппаратуры.

The ГМИ-47А triode is used for pulse power switching in pulse modulators in RF equipment.

ОБЩИЕ СВЕДЕНИЯ

Катод – косвенного накала.
Охлаждение – принудительное жидкостное, охлаждающая жидкость – дистиллированная вода.
Рабочее положение – вертикальное, анодом вверх.
Высота не более 980 мм.
Масса не более 45 кг.

GENERAL

Cathode: indirectly heated.
Cooling: forced liquid (distilled water).
Working position: upright with anode up.
Height: at most 980 mm.
Mass: at most 45 kg.

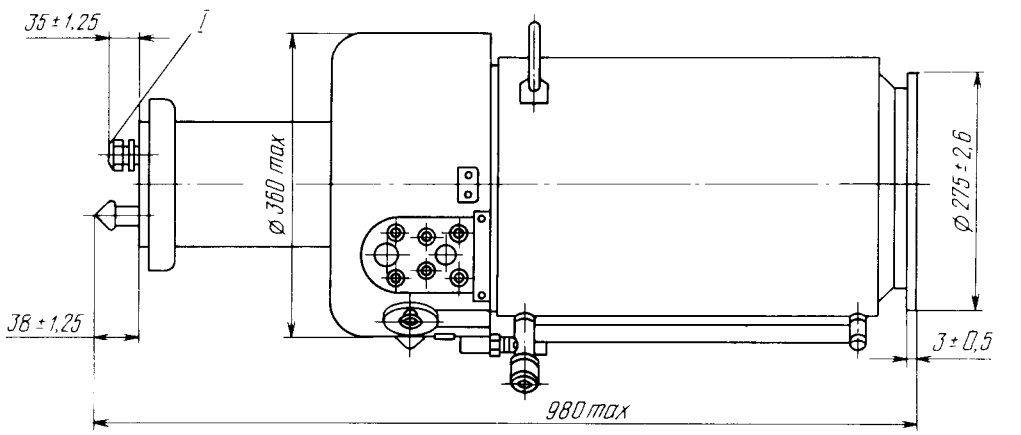

СХЕМА СОЕДИНЕНИЯ ЭЛЕКТРОДОВ С ВЫВОДАМИ

CONNECTION OF ELECTRODES WITH LEADS

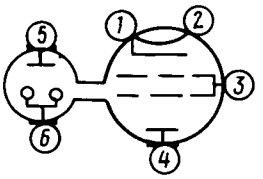

1 – катод и подогреватель; *2* – подогреватель; *3* – сетка управляющая; *4* – анод; *5* – анод электроразрядного насоса; *6* – катод электроразрядного насоса; *I* – заглушки сняты

1 – cathode and heater; *2* – heater; *3* – control grid; *4* – anode; *5* – anode of electric-discharge pump; *6* – cathode of electric discharge pump; *I* – caps removed

ОСНОВНЫЕ ТЕХНИЧЕСКИЕ ДАННЫЕ
Электрические параметры

Напряжение накала, В	20,9–23,1
Ток накала, А	132–150
Ток анода в импульсе, А, не менее	850
Ток сетки в импульсе, А	$0{,}04 \cdot I_{ai}$–$0{,}13 \cdot I_{ai}$
Напряжение анода, кВ	70
Напряжение смещения, В	–100
Напряжение превышения управляющей сетки, кВ	6

BASIC DATA
Electrical Parameters

Heater voltage, V	20.9–23.1
Heater current, A	132–150
Peak anode current, A, at least	850
Peak grid current, A	$0.04 \cdot I_{pa}$–$0.13 \cdot I_{pa}$
Anode voltage, kV	70
Bias voltage, V	–100
Control grid excess voltage, kV	6

Максимальные предельно допустимые эксплуатационные данные

Длительность импульса, мкс, не более	100
Скважность, не менее	1000
Рассеиваемая мощность, кВт, не более:	
анодом	25
управляющей сеткой	5

Limit Operating Values

Pulse duration, μs, at most	100
Pulse 1/duty factor, at least	1,000
Dissipation, kW:	
anode	25
control grid	5

ГМИ-47А

ИМПУЛЬСНЫЙ ТРИОД
TRIODE

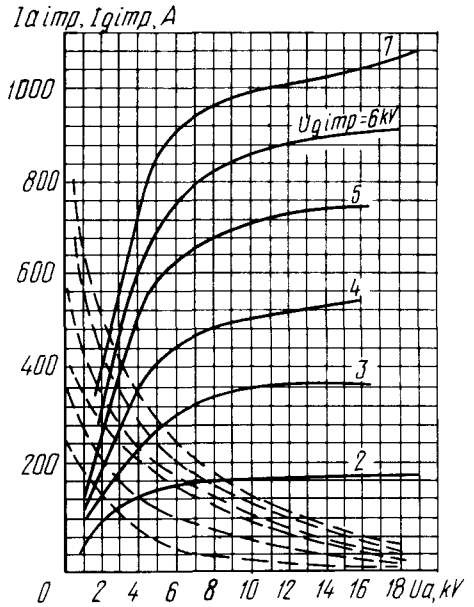

Усредненные импульсные статические характеристики:
U_f = 24 В;
——— ток анода в импульсе ($I_{a\,imp}$);
– – – – ток сетки в импульсе ($I_{g\,imp}$)

Averaged Static Peak Characteristic Curves:
U_g = 25 V;
——— peak anode current $I_{a\,imp}$;
– – – – peak grid current $I_{g\,imp}$

Характеристика зависимости тока анода от напряжения накала:
$U_{g\,imp}$ = 6 кВ; U_a = 10 кВ; U_g = −100 В
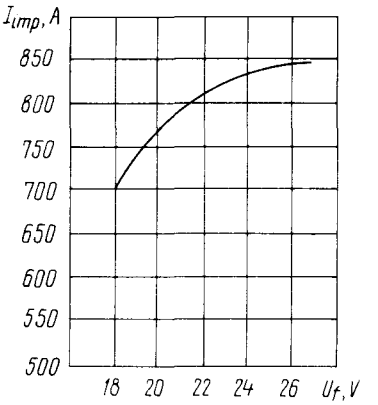
Characteristic Curve Showing Anode Current versus Heater Voltage:
$U_{g\,imp}$ = 6 kV; U_a = 10 kV; U_g = −100 V