Schaltdiode G 11/155
Diode de commutation G 11/155
Switching diode G 11/155

Type	
G 11/155	
Nr. 8.11	
Ed. 12.65	Fol. 1

Schaltdiode mit Oxyd-Kaltkathode. Normale Zündspannung 155 V, Brennspannung um 60 V. Zünd - Brennspannungsdifferenz ca. 100 V. Dauerstrom max. 5 mA.

Diode de commutation avec cathode froide à oxydes. Tension d'amorçage normale 155 volts. Tension d'entretien autour de 60 volts. Différence entre tension d'amorçage et tension d'entretien env. 100 volts. Courant permanent admissible 5 mA.

Switching diode with oxide cathode. Normal breakdown voltage 155 volts. Maintaining voltage around 60 volts. Difference between breakdown and maintaining voltage about 100 volts. Permanent current up to 5 mA.

AUSFUEHRUNGSFORMEN

EXECUTIONS

EXECUTIONS

Type G 11/155

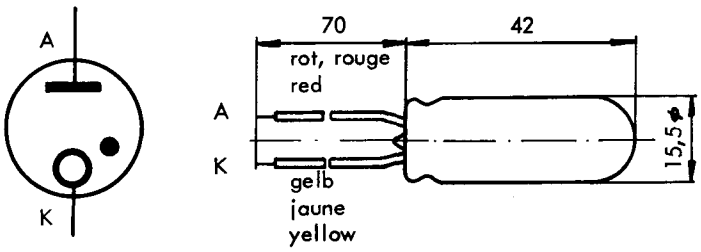

Type GS 11/155

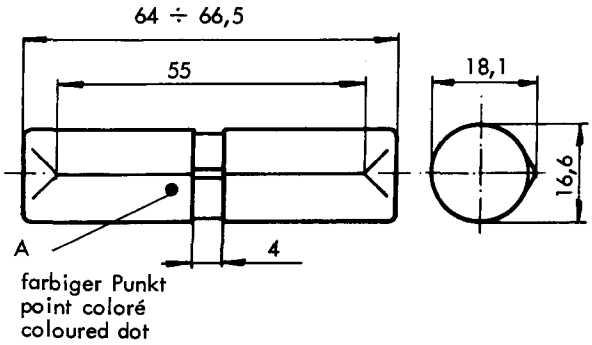

KENNDATEN UND GRENZBETRIEBSDATEN	CARACTERISTIQUES ET LIMITES D'OPERATION	CHARACTERISTICS AND LIMITING VALUES		min.	norm.	max.	
Zündspannung	Tension d'amorçage	Breakdown voltage	U_{ZA}	145	155	165 V	1)
Brennspannung bei $I_A = 10$ mA	Tension d'entretien à $I_A = 10$ mA	Maintaining voltage at $I_A = 10$ mA	U_{BA}	50	58	63 V	
Zünd-Brennspannungs-differenz	Différence entre tension d'amorçage et tension d'entretien	Difference between breakdown and maintaining voltage	$U_{ZA}-U_{BA}$	85	97	115 V	
Anodenstrom	Courant anodique	Anode current	I_A	1	3-4	5 mA	2)

TYPISCHE BETRIEBSDATEN
für die Erzeugung von Kippschwingungen mit der G 11/155.

OPERATION TYPIQUE
d'un tube G 11/155 en oscillateur de relaxation.

TYPICAL OPERATION
of a G11/155 tube as relaxation oscillator.

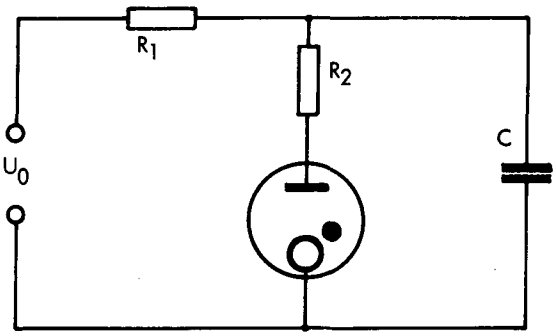

U_0	ca. 300 V	3)
R_1	min. 0,5 MΩ	3)
R_2	20 kΩ	2)

An Stelle von R_2 tritt vielfach die Wicklung eines Relais.

L'enroulement d'un relais est souvent utilisé au lieu de R_2.

The coil of a relay often takes the place of R_2.

MONTAGE in beliebiger Lage

MONTAGE en toute position

MOUNTING in any position

UMGEBUNGSTEMPERATUR
-30° bis + 80° C

TEMPERATURE AMBIANTE
-30° à +80° C

AMBIENT TEMPERATURE
-30° to +80° C

LEBENSDAUER ca. 10'000 Stunden bei Nennstrom

DUREE DE SERVICE
Env. 10'000 heures sous courant normal.

LIFE EXPECTANCY
Approx. 10'000 hours at normal current.

ANWENDUNGSBEISPIELE

Erzeugung von Kippschwingungen. Zeitverzögerungskreise, Kreise, die beim Ueberschreiten einer bestimmten Spannung ansprechen.

1) Die angegebene Zündspannung ist im Dunkeln gemessen. Dank einer Vorionisierung der Röhre bleibt sie auch bei beliebig langer Lagerung im Dunkeln unverändert.

2) Eine Ueberschreitung des maximalen Anodenstromes (oder Verkleinerung von R_2) ist unter Umständen zulässig, verringert jedoch die Lebensdauer der Röhre stark. Gegebenenfalls ist die Zulässigkeit einer bestimmten Belastungsart durch einen Lebensdauerversuch abzuklären. Unter den folgenden Betriebsbedingungen übersteigt z.B. die Lebensdauer der Röhre $3{,}5 \times 10^6$ Schaltungen: $C = 2\ \mu F$, R_2 = Relaiswicklung von $600\ \Omega$; 1,3 Hy bei 1000 Hz.

3) Bei höherer Speisespannung U_0 muss der Widerstand R_1 entsprechend hinaufgesetzt werden, damit die Kippbedingung erhalten bleibt.

APPLICATIONS

Production des oscillations de relaxation, circuits de retardement, circuits qui répondent au dépassement d'une certaine tension.

1) La tension d'amorçage indiquée correspond au tube travaillant dans l'obscurité. Grâce à une préionisation du tube elle n'est pas influencée par le stockage à l'obscurité complète.

2) Le dépassement de la valeur maximum du courant anodique (ou diminution de la résistance R_2) peut être admis dans certaines conditions, mais la durée de vie du tube diminue notablement. L'essai seul peut déterminer la durée de vie du tube dans les conditions particulières. P. ex. dans les conditions suivantes: $C = 2\ \mu F$, R_2 = enroulement de $600\ \Omega$ et de 1,3 Hy (à 1000 cps) d'un relais, la durée de vie du tube a dépassé $3{,}5 \times 10^6$ décharges.

3) Pour des tensions d'alimentation U_0 plus élevées, la valeur de R_1 doit être augmentée pour maintenir les conditions d'oscillation.

APPLICATIONS

Relaxation oscillators delay and timing circuits, circuits responding at a determined voltage.

1) The indicated breakdown voltage is measured in darkness. It is not influenced by idle periods in complete darkness as the tube is preionized.

2) Exceeding the maximum anode current (or reduction of R_2) is possible but lowers the useful life is of the tube. It is recommanded to test the tubes under the actual working conditions for a suitable period. E.g. under the following ones: $C = 2\ \mu F$, R_2 = relay coil with $600\ \Omega$ and 1,3 Hy (at 1000cycles). The life of the tube exceeds $3{,}6 \times 10^6$ operations.

3) For higher supply voltages U_0 a higher value of R_1 must be chosen to keep the oscillation conditions fulfilled.