Siedegekühlte Sendetriode für Industrie und Nachrichtentechnik
Vapour-Cooled Power Triode for Industry and Communication
Triode à refroidissement par vaporisation d'eau pour l'industrie et les télécommunications

Hauptdaten
Quick Reference Data
Caractéristiques principales

P_a max	25 kW
V_a max	12 kV
I_a max	4,7 A
*P_o max	40 kW
f max	30 MHz

*Klasse C, HF, unmoduliert
Class C, RF, unmodulated
Classe C, HF, sans modulation

Anwendungen:
Industrie und Nachrichtentechnik, HF und NF

Applications:
Industry and broadcast, RF and AF

Applications:
L'industrie et les télécommunications, HF et BF

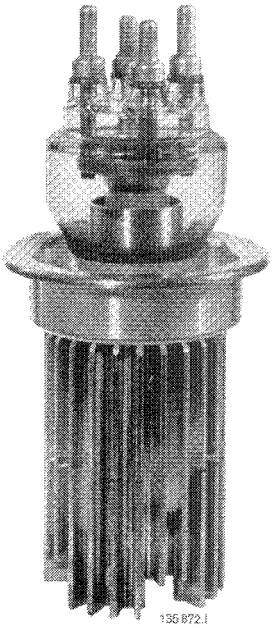

FTS 12-1

Allgemeine Daten
General Data
Caractéristiques générales

Elektrische Daten
Electrical Data
Caractéristiques électriques

Kathode Cathode	Wolfram thoriert, direkt geheizt Thoriated tungsten, directly heated Tungstène thorié, chauffage direct

V_f		8	V + 5% −10%
I_f	≈	105	A
R_f	≈	0,009	Ω
V_a	max.	12	kV
I_{kp} †	max.	25	A
P_a	max.	25	kW
P_g	max.	500	W
V_g	max.	−1,5	kV
S (2 A/4 kV)	≈	20	mA/V
μ	≈	28	
C_{a-g}		22	pF
C_{g-c}		32	pF
C_{a-c}		2	pF
f	max.	30	MHz

I_{kp} max = 30 A bei / with / avec
V_f = 12 V ± 5%

Die **normalen Betriebsdaten** sind die gleichen wie die der FTW 12-1 ; Kennlinien siehe FTL12-1
Typical Operating Conditions are the same as for type FTW12-1; Caracteristic curves see FTL12-1
Les **caractéristiques normales** de service sont les mêmes que celles du type FTW12-1; les courbes caractéristiques voir FTL12-1

Mechanische Daten
Mechanical Data
Caractéristiques mécaniques

Anodenkühlung: ..... *Verdampfung*
Anode cooling: ..... vaporisation
Refroidissement de l'anode: ... évaporation

Röhrenkopfbeblasung .... Air flow into the filament header ..... Courant d'air sur la coupelle du tube	Q ≈ 0,3 m³/min

Tg	max.	180 °C
Tgs	max.	150 °C

Gewicht Weight Poids	netto net	9 kg
	verpackt gross emballé	≈ 28 kg

Montage der Röhre: senkrecht, Anode unten
Tube mounting position: vertical, anode down
Montage du tube: vertical, anode en bas

Siedegekühlte Senderöhre FTS 12-1
Vapour-Cooled Transmitting Tube FTS 12-1
Tube d'émission à refroidissement par vaporisation d'eau FTS 12-1

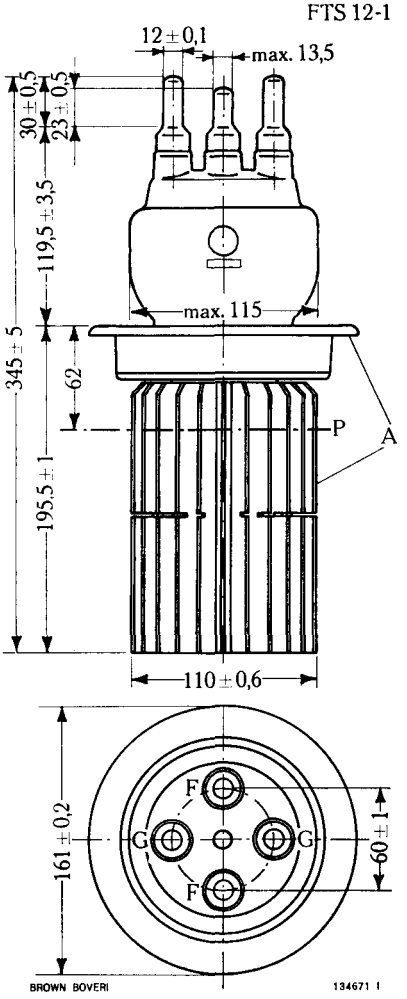

Zubehör – Accessories – Accessoires:

Anschlussklemmen Connectors Pinces de raccordement	HR 405 365 R1
Siedegefäss Boiler Bouilleur	SG 10a SGK 10a

siehe Kapitel 11
see chapter 11
voir chapitre 11

P = einzuhaltender normaler Wasserpegel (siehe auch **Fig. 35,** Kap. 2)
P = normal water level, held constant (see also **fig. 35,** chapter 2)
P = niveau d'eau normal, tenu constant (voir aussi **fig. 35,** chapitre 2)

Abmessungen in mm / Dimensions in mm / Dimensions en mm