PHILIPS

DB 9-4
DG 9-4
DN 9-4

High vacuum CATHODE RAY TUBE for oscillography
TUBE A RAYONS CATHODIQUES à vide poussé pour oscillographie
Hochvakuum KATHODENSTRAHLRÖHRE für Oszillographie

	DB 9-4	DG 9-4	DN 9-4
Screen	blue	green	persistent
Ecran	bleu	vert	persistant
Schirm	blau	grün	nachleuchtend

Heating: indirect by A.C.
Chauffage: indirect par C.A.
Heizung: indirekt durch Wechselstrom

Vf = 4,0 V
If = 1,0 A

Dimensions in mm
Dimensions en mm
Abmessungen in mm

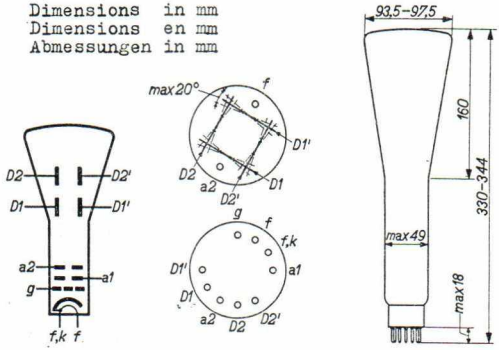

Base, Culot, Fuss: FJ

Focusing
Focalisation
Fokussierung — electrost.

Deflection
Déviation
Ablenkung — double electrostatic
électrostatique double
doppel-elektrostatisch

D1D1' symmetr.

D2D2' symmetr.

PHILIPS

Capacitances
Capacités
Kapazitäten

C_g	=	8 pF
C_{D1}	=	9,5 pF
$C_{D1'}$	=	9,5 pF
C_{D2}	=	10 pF
$C_{D2'}$	=	10 pF
$C_{D1D1'}$	=	1,1 pF
$C_{D2D2'}$	=	1,3 pF

Net weight
Poids net 330 g
Nettogewicht

Shipping weight
Poids brut 840 g
Bruttogewicht

Line width
Epaisseur de la ligne (V_{a2} = 1000 V; I_ℓ = 0,5 μA) 0,7 mm[1])
Linienbreite

Operating conditions
Caractéristiques d'utilisation
Betriebsdaten

V_{a2}	=	1000 V
V_{a1}	=	200 - 400 V
$-V_g$	=	0 - 40 V
N_1	=	0,40 mm/V
N_2	=	0,31 mm/V

Limiting values
Caractéristiques limites
Grenzdaten

V_{a2}	=	max.	1200 V
V_{a1}	=	max.	500 V
V_g	=	max.	0 V
$-V_g$	=	max.	200 V
$V_{D1D1'p}$	=	max.	350 V
$V_{D2D2'p}$	=	max.	450 V
W_ℓ	=	max.	3 mW/cm^2
R_D	=	max.	2,5 MΩ
R_g	=	max.	1,5 MΩ

[1]) Measured on a circle of 50 mm diameter
Mesuré à un cercle de 50 mm diamètre
Gemessen an einem Kreis von 50 mm Durchmesser