PHILIPS

DB 9-5
DG 9-5
DN 9-5

High vacuum CATHODE RAY TUBE with acceleration electrode for oscillography
TUBE A RAYONS CATHODIQUES à vide poussé avec électrode d'accélération pour oscillographie
Hochvakuum KATHODENSTRAHLRÖHRE mit Nachbeschleunigungselektrode für Oszillographie

	DB 9-5	DG 9-5	DN 9-5
Screen	blue	green	persistent
Ecran	bleu	vert	persistant
Schirm	blau	grün	nachleuchtend

Heating: indirect by A.C.
Chauffage: indirect par C,A.
Heizung: indirekt durch Wechselstrom

Vf = 4,0 V
If = 1,0 A

Dimensions in mm
Dimensions en mm
Abmessungen in mm

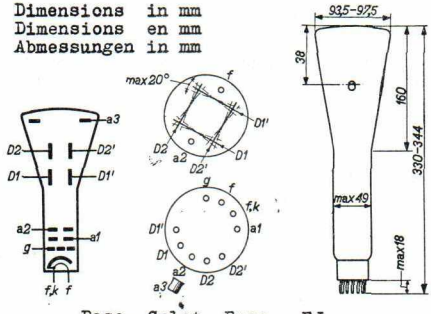

Base, Culot, Fuss: FJ

Focusing
Focalisation electrost.
Fokussierung

Deflection
Déviation
Ablenkung

double electrostatic
électrostatique double
doppel-elektrostatisch

D1D1' symmetr.
D2D2' asymmetr.

D2' has to be connected to a_2
D2' est à connecter à a_2
D2' soll mit a_2 verbunden werden

PHILIPS

Capacitances Capacités Kapazitäten	C_g = 8 pF		C_{D2}	= 10 pF
	C_{D1}	= 9,5 pF	$C_{D2'}$	= 10 pF
	$C_{D1'}$	= 9,5 pF	$C_{D1D1'}$	= 1,1 pF
			$C_{D2D2'}$	= 1,4 pF

Net weight Poids net Nettogewicht	330 g	Shipping weight Poids brut Bruttogewicht	840 g

Line width Epaisseur de la ligne Linienbreite	(Va3 = 1000 V) (Va2 = 1000 V) (I_ℓ = 0,5 µA)	0,7 mm[1])
	(Va3 = 5000 V) (Va2 = 1000 V) (I_ℓ = 0,5 µA)	0,55 mm[1])

Operating characteristics
Caractéristiques d'utilisation
Betriebsdaten

	without acceleration sans accélération ohne Nachbeschleunigung	with acceleration avec accélération mit Nachbeschleunigung
Va3 =	1000 V	5000 V
Va2 =	1000 V	1000 V
Va1 =	200 - 400 V	230 - 430 V
-Vg =	0 - 40 V	0 - 40 V
N1 =	0,38 mm/V	0,18 mm/V
N2 =	0,32 mm/V	0,15 mm/V

Limiting values
Caractéristiques limites
Grenzdaten

Va3 =	max.	5000 V	$V_{D1D1'p}$	= max.	350 V
Va2 =	max.	1200 V	$V_{D2D2'p}$	= max.	450 V
Va1 =	max.	500 V	W_ℓ	= max.	3 mW/cm^2
Vg =	max.	0 V	R_D	= max.	2,5 MΩ
-Vg =	max.	200 V	Rg	= max.	1,5 MΩ

[1]) Measured on a circle of 50 mm diameter
Mesuré à un cercle de 50 mm diamètre
Gemessen an einem Kreis von 50 mm Durchmesser