# PHILIPS

| DB 9-4 |
|---|
| DG 9-4 |
| DN 9-4 |

High vacuum CATHODE RAY TUBE for oscillography
TUBE A RAYONS CATHODIQUES à vide poussé pour oscillographie
Hochvakuum KATHODENSTRAHLRÖHRE für Oszillographie

| | DB 9-4 | DG 9-4 | DN 9-4 |
|---|---|---|---|
| Screen | blue | green | persistent |
| Ecran | bleu | vert | persistant |
| Schirm | blau | grün | nachleuchtend |

Heating: indirect by A.C.
Chauffage: indirect par C.A.
Heizung: indirekt durch Wechselstrom

Vf = 4,0 V
If = 1,0 A

Dimensions in mm
Dimensions en mm
Abmessungen in mm

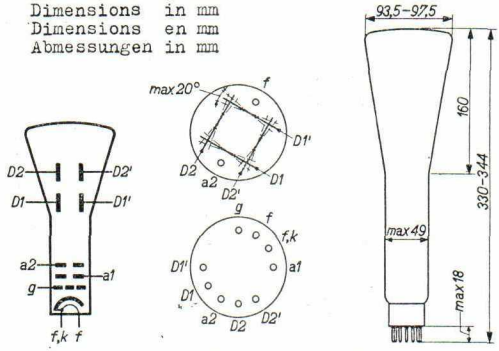


Base, Culot, Fuss: FJ

| | |
|---|---|
| Focusing<br>Focalisation<br>Fokussierung | electrost. |
| Deflection<br>Déviation<br>Ablenkung | double electrostatic<br>électrostatique double<br>doppel-elektrostatisch |

D1D1' symmetr.

D2D2' symmetr.

# PHILIPS

Capacitances
Capacités
Kapazitäten

| | | |
|---|---|---|
| $C_g$ | = | 8 pF |
| $C_{D1}$ | = | 9,5 pF |
| $C_{D1'}$ | = | 9,5 pF |
| $C_{D2}$ | = | 10 pF |
| $C_{D2'}$ | = | 10 pF |
| $C_{D1D1'}$ | = | 1,1 pF |
| $C_{D2D2'}$ | = | 1,3 pF |

Net weight
Poids net 330 g
Nettogewicht

Shipping weight
Poids brut 840 g
Bruttogewicht

Line width
Epaisseur de la ligne ($V_{a2}$ = 1000 V; $I_\ell$ = 0,5 μA) 0,7 mm[1])
Linienbreite

Operating conditions
Caractéristiques d'utilisation
Betriebsdaten

| | | |
|---|---|---|
| $V_{a2}$ | = | 1000 V |
| $V_{a1}$ | = | 200 - 400 V |
| $-V_g$ | = | 0 - 40 V |
| $N_1$ | = | 0,40 mm/V |
| $N_2$ | = | 0,31 mm/V |

Limiting values
Caractéristiques limites
Grenzdaten

| | | | |
|---|---|---|---|
| $V_{a2}$ | = | max. | 1200 V |
| $V_{a1}$ | = | max. | 500 V |
| $V_g$ | = | max. | 0 V |
| $-V_g$ | = | max. | 200 V |
| $V_{D1D1'p}$ | = | max. | 350 V |
| $V_{D2D2'p}$ | = | max. | 450 V |
| $W_\ell$ | = | max. | 3 mW/cm$^2$ |
| $R_D$ | = | max. | 2,5 MΩ |
| $R_g$ | = | max. | 1,5 MΩ |

[1]) Measured on a circle of 50 mm diameter
Mesuré à un cercle de 50 mm diamètre
Gemessen an einem Kreis von 50 mm Durchmesser