PHILIPS

DB 9-3
DG 9-3
DN 9-3

High vacuum CATHODE RAY TUBE for oscillography
TUBE A RAYONS CATHODIQUES à vide poussé pour oscillographie
Hochvakuum KATHODENSTRAHLRÖHRE für Oszillographie

	DB 9-3	DG 9-3	DN 9-3
Screen	blue	green	persistent
Ecran	bleu	vert	persistant
Schirm	blau	grün	nachleuchtend

Heating: indirect by A.C.
Chauffage: indirect par C.A.
Heizung: indirekt durch Wechselstrom

Vf = 4,0 V
If = 1 A

Dimensions in mm
Dimensions en mm
Abmessungen in mm

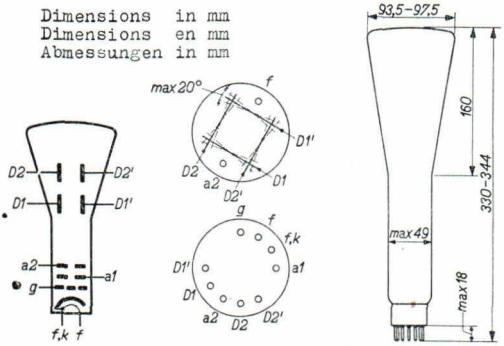

Base, Culot, Fuss: FJ

Focusing
Focalisation
Fokussierung — electrost.

Deflection
Déviation
Ablenkung — double electrostatic
électrostatique double
doppel-elektrostatisch

D1D1' symmetr.

D2D2' asymmetr.

D2' has to be connected to a_2
D2' est à connecter à a_2
D2' soll mit a_2 verbunden werden

PHILIPS

Capacitances
Capacités
Kapazitäten

Cg	=	8 pF
CD1	=	9,5 pF
CD1'	=	9,5 pF
CD2	=	10 pF
CD2'	=	10 pF
CD1D1'	=	1,1 pF
CD2D2'	=	1,4 pF

Net weight
Poids net 325 g
Nettogewicht

Shipping weight
Poids brut 750 g
Bruttogewicht

4 pieces
4 pièces 2500 g
4 Stück

Line width
Epaisseur de la ligne
Linienbreite

(Va2 = 1000 V)
(I_ℓ = 0,5μA) 0,7 mm[1])

Operating conditions
Caractéristiques d'utilisation
Betriebsdaten

Va2	=	1000 V
Va1	=	200 -400 V
-Vg	=	0 - 40 V
N1	=	0,40 mm/V
N2	=	0,31 mm/V

Limiting values
Caractéristiques limites
Grenzdaten

Va2	= max.	1200 V	VD1D1'	= max.	350 V [2])
Va1	= max.	500 V	VD2D2'	= max.	450 V [2])
Vg	= max.	0 V	W_ℓ	= max.	3 mW/cm^2
-Vg	= max.	200 V	RD	= max.	2,5 MΩ
			Rg	= max.	1,5 MΩ

[1]) Measured on a circle of 50 mm diameter
Mesuré à un cercle de 50 mm diamètre
Gemessen an einem Kreis von 50 mm Durchmesser

[2]) Peak value; valeur de crête; Scheitelwert