PHILIPS

DB 7-3
DG 7-3
DN 7-3
DR 7-3

High vacuum CATHODE RAY TUBE for oscillography
TUBE A RAYONS CATHODIQUES à vide poussé pour oscillographie
Hochvakuum KATHODENSTRAHLRÖHRE für Oszillographie

	DB 7-3	DN 7-3
Screen	blue	persistent
Ecran	bleu	persistant
Schirm	blau	nachleuchtend

DG 7-3	DR 7-3
green	long persistent
vert	à longue persistance
grün	lange nachleuchtend

Heating: indirect by A.C. or D.C.
Chauffage: indirect par C.A. ou C.C. Vf = 6,3 V
Heizung: indirekt durch Wechsel- oder Gleichstrom If = 0,4 A

Dimensions in mm
Dimensions en mm
Abmessungen in mm

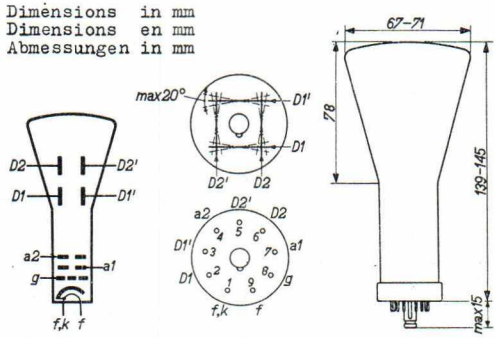

Base, Culot, Fuss: ENNE-AL

Focusing Focalisation Fokussierung	electrost.
Deflection Déviation Ablenkung	double electrostatic électrostatique double doppel-elektrostatisch
	D1D1' symmetr. D2D2' symmetr.

PHILIPS

Capacitances Capacités Kapzitäten	Cg	= 9,0 pF
	CD1	= 4,4 pF
	CD1'	= 4,4 pF
	CD2	= 5,0 pF
	CD2'	= 5,4 pF
	CD1D1'	= 0,6 pF
	CD2D2'	= 0,6 pF
	CD1D1' - D2D2'	= 0,1 pF

Net weight Poids net Nettogewicht	140 g	Shipping weight Poids brut Bruttogewicht	700 g

Line width Épaisseur de la ligne Linienbreite	(Va2=800 V) (Iℓ =0,5 μA)	0,7 mm[1]

Operating conditions
Caractéristiques d'utilisation
Betriebsdaten

Va2	=	800 V
Va1	=	200 - 300 V
-Vg	=	0 - 50 V
N1	=	0,26 mm/V
N2	=	0,16 mm/V

Limiting values
Caractéristiques limites
Grenzdaten

Va2	=	max. min.	1000 V 800 V
Va1	=	max.	400 V
Vg	=	max.	0 V
-Vg	=	max.	100 V
$VD1D1'_p$	=	max.	450 V
$VD2D2'_p$	=	max.	750 V
Wℓ	=	max.	3 mW/cm^2
RD	=	max.	5 MΩ
Rg	=	max.	0,5 MΩ

1) measured on a circle of 50 mm diameter
mesuré à un cercle de 50 mm diamètre
gemessen an einem Kreis von 50 mm Durchmesser