PHILIPS

DB 7-4
DG 7-4
DN 7-4
DR 7-4

High vacuum CATHODE RAY TUBE for oscillography
TUBE A RAYONS CATHODIQUES à vide poussé pour oscillographie
Hochvakuum KATHODENSTRAHLRÖHRE für Oszillographie

	DB 7-4	DN 7-4
Screen	blue	persistent
Ecran	bleu	persistant
Schirm	blau	nachleuchtend

DG 7-4	DR 7-4
green	long persistent
vert	à longue persistance
grün	lange nachleuchtend

Heating: indirect by A.C. or D.C.
Chauffage: indirect par C.A. ou C.C. Vf = 6,3 V
Heizung: indirekt durch Wechsel- If = 0,4 A
oder Gleichstrom

Dimensions in mm
Dimensions en mm
Abmessungen in mm

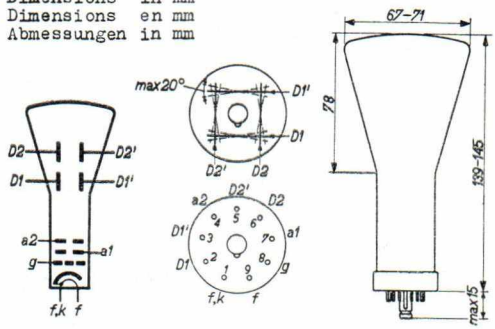

Base, Culot, Fuss: ENNE-AL

Focusing
Focalisation electrost.
Fokussierung

Deflection double electrostatic D1D1' symmetr.
Déviation électrostatique double D2D2' asymmetr.
Ablenkung doppel-elektrostatisch

D2' has to be connected to a_2
D2' est à connecter à a_2
D2' soll mit a_2 verbunden werden

PHILIPS

Capacitances Capacités Kapazitäten	Cg	= 9,0 pF
	CD1	= 4,4 pF
	CD1'	= 4,4 pF
	CD2	= 5,0 pF
	CD2'	= 5,4 pF
	CD1D1'	= 0,5 pF
	CD2D2'	= 0,8 pF
	CD1D1' - D2D2'	= 0,1 pF
Net weight Poids net Nettogewicht	140 g	Shipping weight Poids brut Bruttogewicht 700 g
Line width **Epaisseur de la ligne** Linienbreite	(Va2 = 800 V) (Iℓ = 0,5μA)	0,7 mm[1])

Operating conditions
Caractéristiques d'utilisation
Betriebsdaten

Va2	=	800 V
Va1	=	200 - 300 V
-Vg	=	0 - 50 V
N1	=	0,26 mm/V
N2	=	0,16 mm/V

Limiting values
Caractéristiques limites
Grenzdaten

Va2	= max.	1000 V
	min.	800 V
Va1	= max.	400 V
Vg	= max.	0 V
-Vg	= max.	100 V
VD1D1'	= max.	450 V[2])
VD2D2'	= max.	750 V[2])
Wℓ	= max.	3 mW/cm²
RD	= max.	5 MΩ
Rg	= max.	0,5 MΩ

[1]) Measured on a circle of 50 mm diameter
Mesuré à un cercle de 50 mm diamètre
Gemessen an einem Kreis von 50 mm Durchmesser

[2]) Peak value; valeur de crête; Scheitelwert