Siedegekühlte Sendetriode
Vapour-Cooled Transmitting Triode
Triode d'émission à refroidissement par vaporisation d'eau

Hauptdaten
Quick Reference Data
Caractéristiques principales:

P_a max	12 kW
V_a max	11 kV
I_a max	4,5 A
*P_o max	35 kW
f max	100 MHz

*Klasse C, HF, unmoduliert
Class C, RF, unmodulated
Classe C, HF, sans modulation

Anwendungen:
Nachrichtentechnik HF und NF und Industrie

Applications:
Broadcast RF and AF and industry

Applications:
Télécommunications HF et BF et l'industrie

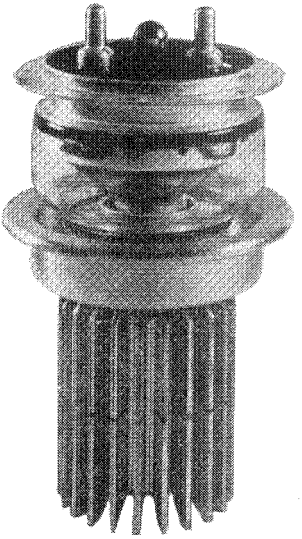

BROWN BOVERI

BTS 6-3

Allgemeine Daten
General Data
Caractéristiques générales

Elektrische Daten
Electrical Data
Caractéristiques électriques

Kathode Cathode	Wolfram thoriert, direkt geheizt Thoriated tungsten, directly heated Tungstène thorié, chauffage direct

V_f		6,3	V ± 5% †
I_f	≈	120	A
R_f	≈	0,009	Ω
V_a	max.	11	kV
I_{kp} †	max.	20	A
P_a	max.	12	kW
P_g	max.	500	W
V_g	max.	—1	kV
S (2 A/3 kV)	≈	32	mA/V
μ	≈	30	
C_{a-g}		28	pF
C_{g-c}		56	pF
C_{a-c}		0,5	pF
f	max.	100	MHz

† + 5% / —10% bei / with / avec $I_{kp} \leqq 10$ A

Die **normalen Betriebsdaten** sind die gleichen wie die der BTW6-3; Kennlinien siehe BTL6-3
Typical Operating Conditions are the same as for type BTW6-3; curves see BTL6-3
Les caractéristiques normales de service sont les mêmes que celles du type BTW6-3; les courbes voir BTL6-3

Mechanische Daten
Mechanical Data
Caractéristiques mécaniques

Anodenkühlung: Verdampfung
Anode cooling: vaporization
Refroidissement de l'anode: évaporation

Röhrenkopfbeblasung Air flow on the filament header Courant d'air sur la coupelle du tube	Q ≈ 0,3 m³/min
Luftmenge für Kühlluftring Quantity of air for cooling ring Débit d'air pour l'anneau de refroidissement	Q ≈ 0,1 m³/min

T_g	max.	160 °C
T_{gs}	max.	150 °C
T_{gm}	max.	150 °C

Gewicht Weight Poids	netto net	6 kg
	verpackt gross emballé	≈ 20 kg

Montage der Röhre: senkrecht, Anode unten
Tube mounting position: vertical, anode downwards
Montage du tube: vertical, anode en bas

Abweichung / Deviation ..... max. 2 mm/m

Siedegekühlte Senderöhre BTS 6-3
Vapour-Cooled Transmitting Tube BTS 6-3
Tube d'émission à refroidissement par vaporisation d'eau BTS 6-3

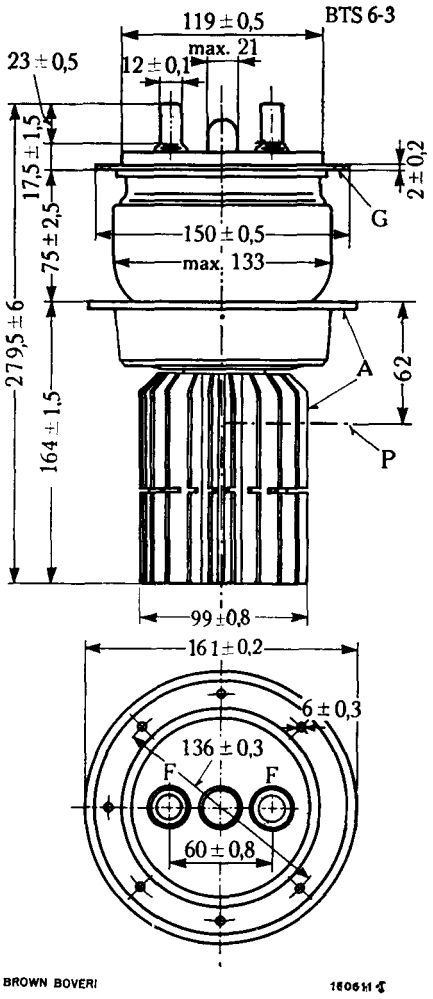

Zubehör - Accessories - Accessoires:

Anschlussklemmen Connectors Pinces de raccordement	HR 405 365 R1
Gitteranschlussklemme Grid connector Pince de raccordement de grille	HG 302 139 R2
Siedegefäss Boiler Bouilleur	SG 10a SKG 10a

siehe Kapitel 11
see chapter 11
voir chapitre 11

P = einzuhaltender Normalwasserpegel (siehe **Fig. 35,** Kap. 2)
P = Normal water level, held constant (see **fig. 35,** chapter 2)
P = Niveau d'eau normal, tenu constant (voir **fig. 35,** chap. 2)

Abmessungen in mm / Dimensions in mm / Dimensions en mm