Siedegekühlte Hochleistungs-Sendetriode
Vapour-Cooled High Power Transmitting Triode
Triode d'émission de grande puissance à refroidissement par vaporisation d'eau

Hauptdaten
Quick Reference Data
Caractéristiques principales

P_a max	220 kW
V_a max	18 kV
I_o max	48 A
*P_o max	614 kW
f max	30 MHz

*Klasse C, HF, unmoduliert
Class C, RF, unmodulated
Classe C, HF, sans modulation

Anwendungen:
Nachrichtentechnik HF und NF und Industrie, für grosse Leistungen; 500- und 1000-kW-Sender.

Applications:
Broadcast RF and AF and industry, designed for high powers; 500 and 1000 kW transmitters.

Applications:
Télécommunications HF et BF et l'industrie, pour puissances élevées; émetteurs 500 et 1000 kW.

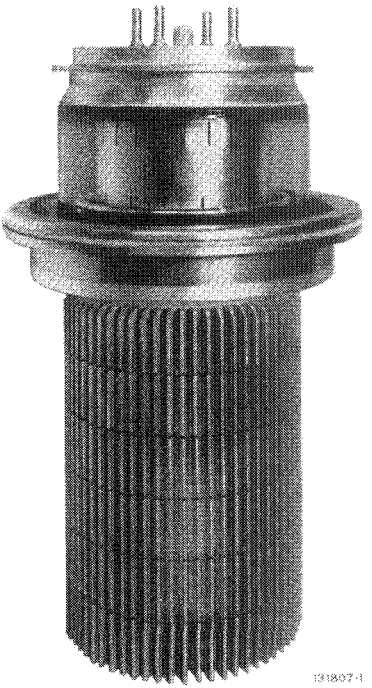

BTS 150-2

Allgemeine Daten
General Data
Caractéristiques générales

Elektrische Daten
Electrical Data
Caractéristiques électriques

Kathode Cathode	Wolfram thoriert, direkt geheizt Thoriated tungsten, directly heated Tungstène thorié, chauffage direct

V_f		20	V ± 5%
I_f	≈	570	A
R_f	≈	0,004	Ω
V_a	max.	18	kV
I_{kp}	max.	300	A
P_a	max.	220	kW
P_g	max.	7	kW
V_g	max.	—1,5	kV
S (16 A/6 kV)	≈	175	mA/V
μ	≈	45	
C_{a-g}		200	pF
C_{g-c}		450	pF
C_{a-c}		5	pF
f	max.	30	MHz

Die **normalen Betriebsdaten und die Kennlinien** sind die gleichen wie die der BTW 150-2

Typical Operating Conditions and **Curves** are the same as for BTW 150-2

Les **caractéristiques normales de service** et **les courbes** sont les mêmes que celles du type BTW 150-2

Mechanische Daten
Mechanical Data
Caractéristiques mécaniques

Anodenkühlung: Verdampfung
Anode cooling: vaporization
Refroidissement de l'anode: évaporation

Röhrenkopfbeblasung Air flow on the filament header Courant d'air sur la coupelle du tube	$Q \approx 2{,}5\ m^3/min$ $p \approx 90\ mm\ H_2O$
Luftmenge für Kühlluftring Quantity of air for cooling ring Débit d'air pour l'anneau de refroidissement	$Q \approx 0{,}5\ m^3/min$ $p \approx 90\ mm\ H_2O$

T_g	max.	160 °C
T_{gs}	max.	150 °C
T_{gm}	max.	150 °C

Gewicht Weight Poids	netto net	96 kg
	verpackt gross emballé	≈ 226 kg

Montage der Röhre: senkrecht, Anode unten
Tube mounting position: vertical, anode downwards
Montage du tube: vertical, anode en bas

Abweichung / Déviation ... max. 2 mm/m

Röhre mit Abdeckhaube zum Schutz der Heizstifte während des Transportes.

Tube with cover hood to protect the pins against incorrect handling during transport.

Tube avec couvercle pour la protection des broches contre une manipulation incorrecte pendant le transport.

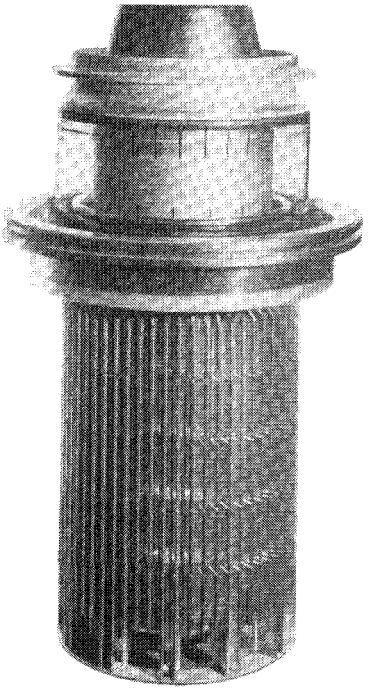

143773

BTS 150-2

Siedegekühlte Sendetriode BTS 150-2
Vapour-cooled Transmitting Triode BTS 150-2
Triode d'émission à refroidissement par vaporisation d'eau BTS 150-2

BTS 150-2

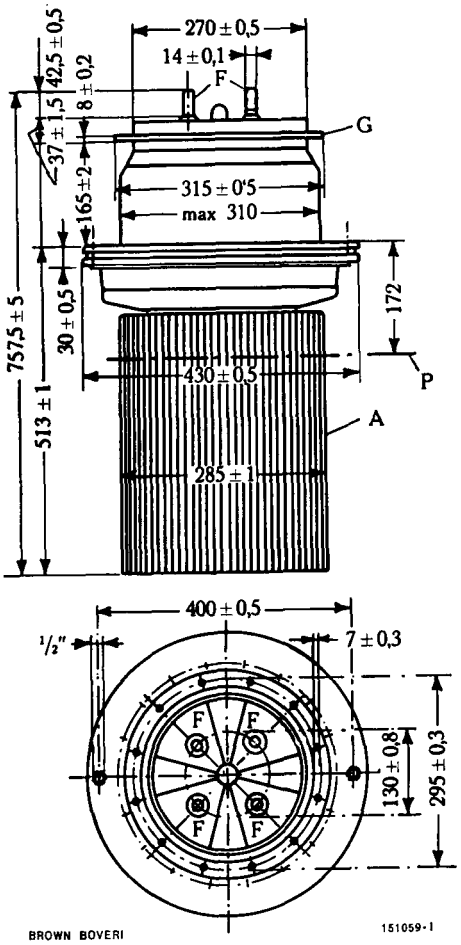

Schaltung der vier Heizstifte F (1-4)
Connection of the four filament pins F (1-4)
Connection de quatre broches de sortie filament F (1-4)

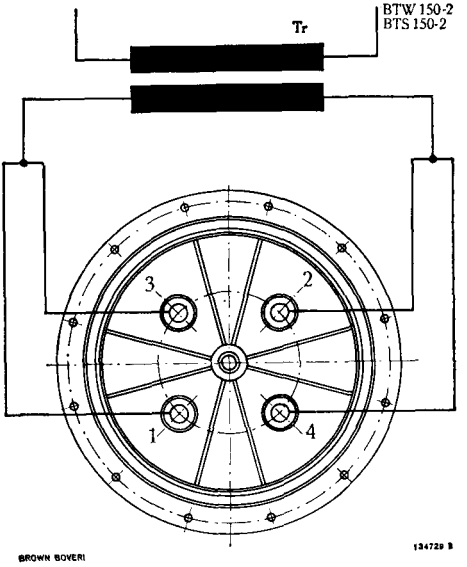

P = einzuhaltender Normal-Wasserpegel (siehe **Fig. 35,** Kap. 2)

P = normal water level, held constant (see **fig. 35,** chapter 2)

P = niveau d'eau normal, tenu constant (voir **fig. 35,** chapitre 2)

Zubehör – Accessories – Accessoires:

Anschlussklemmen Connectors BTW 150-2/BTS 150-2 Pinces de raccordement	HG 405 368 R1
Luftführung, Röhrenkopfbeblasung Air duct, for tube header BTW 150-2/BTS 150-2 Guide d'air, pour la coupelle du tube	HR 200 977 R1
Hebevorrichtung Lifting ring BTW 150-2 Extracteur	HR 100 296 R1
Hebevorrichtung Lifting support BTS 150-2 Extracteur	HR 200 854 R1
Wasserkühlmantel Water jacket BTW 150-2 Chemise de refroidissement	W 150a
Siedegefäss Boiler BTS 150-2 Bouilleur	SG 150a SGK 150a

siehe Kapitel 11
see chapter 11
voir chapitre 11

BTS 150-2

BTS 150–2 mit Hebevorrichtung
BTS 150–2 with Lifting Apparatus
BTS 150–2 avec appareil de levage

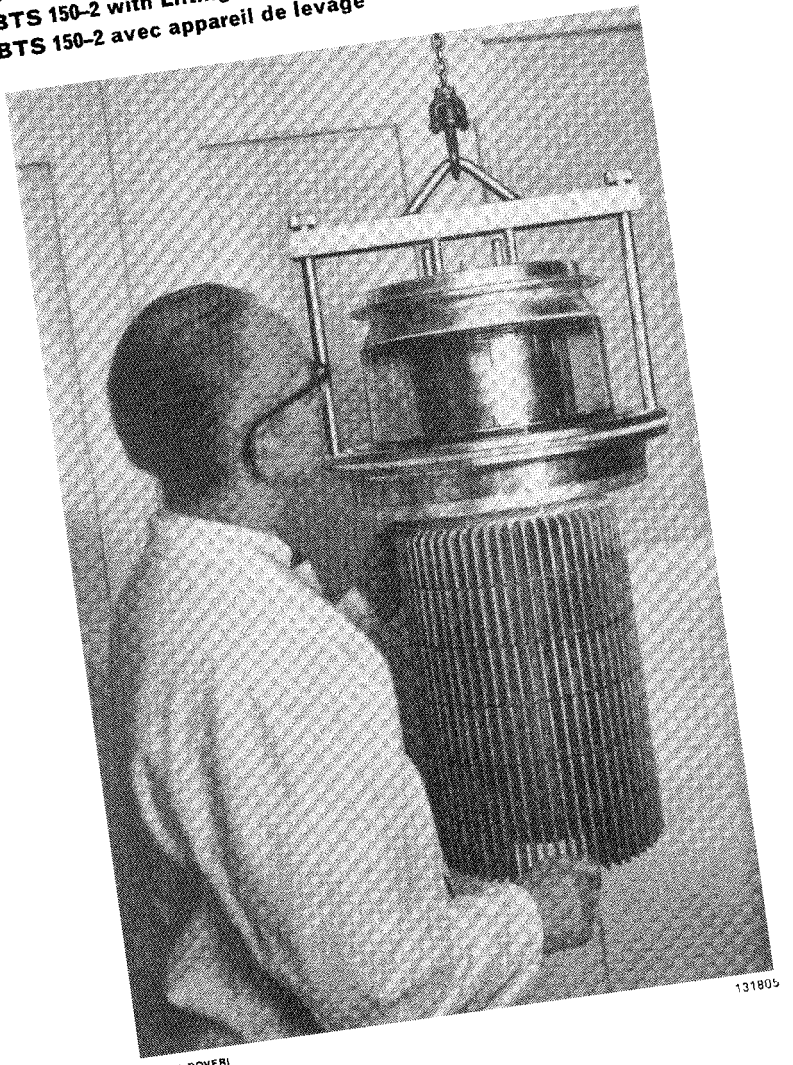

131805

BROWN BOVERI