Art und Verwendung

Vorläufige Daten

Steile, rauscharme Nuvistor-Triode mit mittlerer Leerlaufverstärkung für universelle Anwendung.

Qualitätsmerkmale

Lange Lebensdauer (> 10 000 Std.)
Zuverlässigkeit (p ≈ 1,5 °/oo je 1000 Std.)
Enge Toleranzen
Stoß- und Erschütterungsfestigkeit
Zwischenschichtfreie Spezialkathode
Heizfaden-Schaltfestigkeit
Höhenfestigkeit (bis 30000 m)

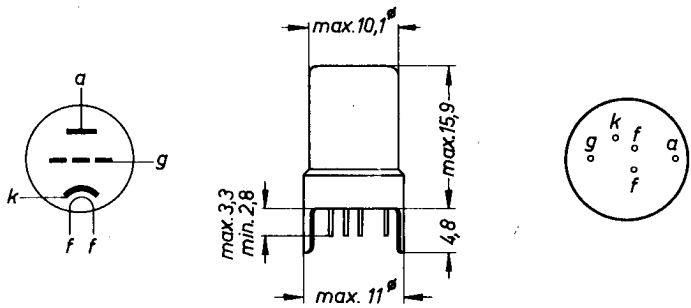

Maße in mm

Sockel: Spezial (E5-65)
Kolben: Metall
Fassung: Rö Fsg 1001
Rö Fsg 1003 (für gedruckte Schaltungen)

Gewicht: ca. 2 g
Einbau: beliebig

Heizung

U_f	=	6,3 ± 5 %	V
I_f	≈	140 ± 8	mA

Heizart: indirekt durch Wechsel- oder Gleichstrom
Parallelspeisung

Kapazitäten

		min	nom	max	
C_e	=	3,5	4,0	4,5	pF
C_a	=	1,1	1,4	1,6	pF
C_{ag}	=	1,9	2,2	2,5	pF
C_{ak}	=	0,14	0,2	0,26	pF
C_{kf}	=	1,0	1,3	1,6	pF

Kenndaten

				min	nom	max	
U_{ba}	=				75		V
U_a	=	26,5	40				V
R_g	=	0,5	0,5		0		MΩ
R_k	=	0	0		130		Ω
I_a	=	2,8	6,8	9	10,5	12	mA
S	=	7	11	10	11,5	13	mA/V
μ	=	31	35	26	33	38	
R_i	≈	4,4	3,2		2,9		kΩ
$-U_g$ (I_a = 10 μA)	≈				6,5		V
F (200 MHz)	=				4		dB 1)

1) Gemessen bei Rauschanpassung

Grenzdaten (absolute Werte)

U_{ba}	max	330	V
U_a	max	110	V
Q_a	max	1	W
$-U_g$	max	55	V
$U_{g\,sp}$	max	4	V
I_g	max	2	mA
R_g	max	0,5	MΩ 1)
R_g	max	1	MΩ 2)
I_k	max	20	mA
U_{fk}	max	100	V

1) Bei fester Gittervorspannung

2) Bei automatischer Gittervorspannung

Besondere Angaben

Isolationswiderstände

R_{is} (a/alle übrigen Elektroden bei U_{is} = 300 V)	>	500	MΩ
R_{is} (g/alle übrigen Elektroden bei U_{is} = 100 V)	>	500	MΩ
R_{is} (fk bei U_{is} = 100 V)	>	10	MΩ

gemessen mit U_f = 6,3 V

Heizfaden-Schaltfestigkeit

Der Nuvistor verträgt mindestens 2000 maliges Ein- und Ausschalten (eine Minute ein-, zwei Minuten ausgeschaltet).

Meßeinstellung: U_f = 7,5 V, U_{fk^-} = 100 V, $U_a = U_g$ = 0 V

Klingspannung

U_{kling} (50 ... 5000 Hz)	≦	50	mV
U_{kling} (5000 ... 7000 Hz)	≦	250	mV
U_{kling} (7000 ... 10 000 Hz)	≦	500	mV

Meßeinstellung: U_{ba} = 75 V, R_k = 130 Ω, R_a = 2 kΩ
Beschleunigung = 1g, gemessen am Ausgang der Röhre

KENNLINIENFELD

$I_a = f(U_g)$

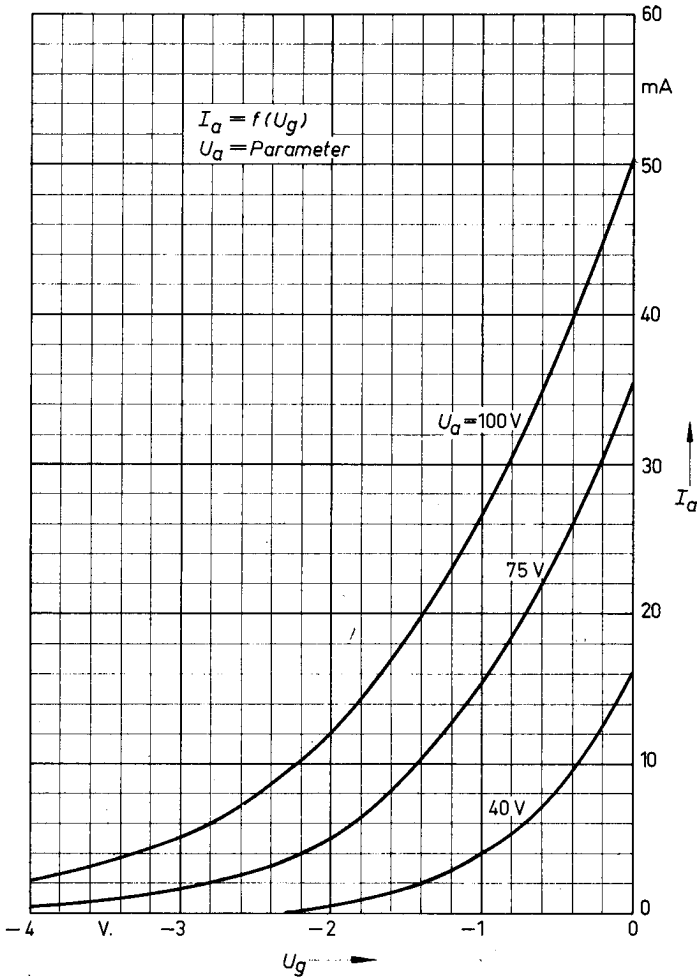

KENNLINIENFELD

$I_a = f(U_a)$

SIEMENS RÖHREN

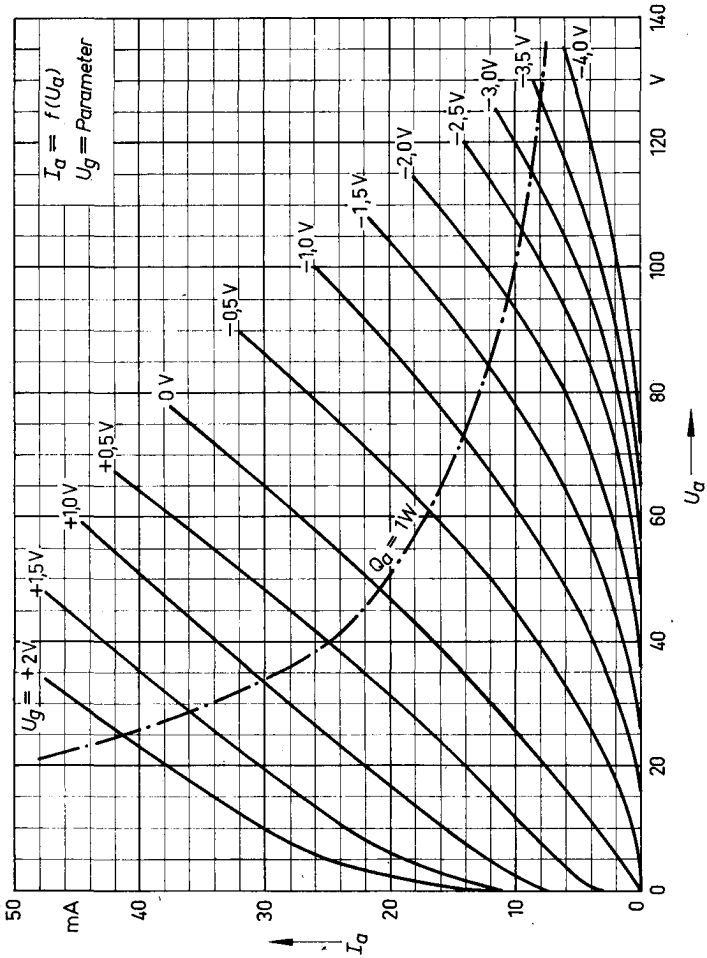

KENNLINIENFELD
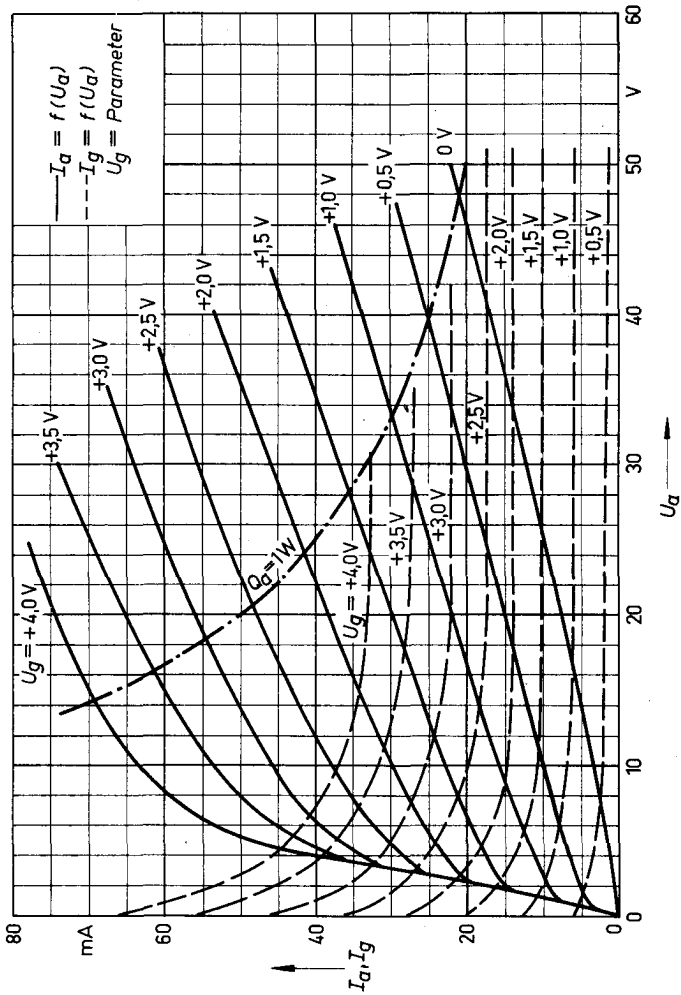
$I_a, I_g = f(U_a)$