TUBE TR 7381

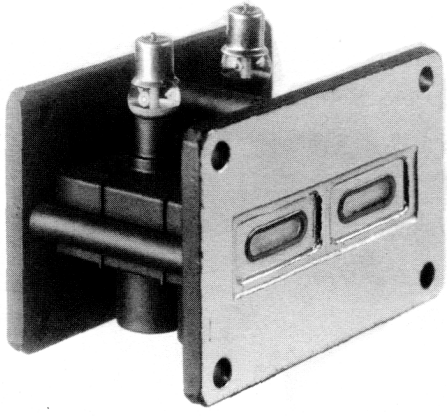

Le tube 7381 est un T R double préréglé à large bande (8500 à 9600 MHz, bande X). Il est utilisable à un niveau maximum de puissance de 200 kW crête.

Pendant l'émission, le gaz contenu dans le tube s'ionise et court-circuite le récepteur : l'énergie est réfléchie vers l'antenne. Cette ionisation est facilitée par des électrodes d'amorçage (igniteurs). Comme les court-circuits ne sont pas parfaits, une faible partie de l'énergie traverse le tube, mais est dérivée par le couplage de sortie vers une charge adaptée ; le cristal détecteur est donc protégé efficacement.

Pendant la réception, l'ensemble tube-couplages hybrides relie pratiquement l'antenne au récepteur et découple l'émetteur de l'antenne. Il rend inutile l'emploi des tubes ATR et évite ainsi les pertes introduites par ces tubes.

CARACTERISTIQUES GENERALES(1)

Electriques

Fréquence nominale..... 9000 MHz
Gamme de fréquence..... 8490 à 9610 MHz

Mécaniques

Position par rapport à un axe vertical..... indifférente
Position de montage ..... igniteurs côté bas niveau
Fixation..... brides RG 52/U
Températures limites de fonctionnement..... - 55° C à + 125° C
Poids approximatif..... 250 g
Dimensions..... voir dessin annexé

(1) Ces caractéristiques sont données à titre indicatif seulement, voir spécifications pour caractéristiques de type.

THOMSON-CSF
GROUPEMENT TUBES ELECTRONIQUES

VALEURS LIMITES D'UTILISATION

Courant continu de chaque igniteur	max. 200 µA min. 100 µA
Tension d'alimentation des électrodes	min. -800 V
Puissance crête appliquée	max. 200 kW min. 1 kW

CARACTERISTIQUES DE FONCTIONNEMENT (2)

Energie de fuite de la pointe	à 25° C	max 0,1 erg
	à 125° C	max 0,15 erg
Pertes totales par insertion à bas niveau		max 1,2 dB
Temps de désionisation à -3 dB	à 25° C	max 3 µs
	à 125° C	max 3 µs
Découplage émetteur-antenne		min 15 dB
Tension entre igniteur et corps du tube pour un courant de 100 µA		- 200 à - 450 V
Taux d'ondes stationnaires en tension à bas niveau		max 1,2

(2) Les caractéristiques données sont celles du duplexeur complet, soit un tube 7381 et deux couplages hybrides.

CONSIGNES DE MISE EN SERVICE

I MONTAGE : Pour la fixation du tube, ne pas utiliser de tiges filetées traversant les deux flasques.
Les vis de chaque flasque doivent être serrées progressivement et par paires de vis opposées, afin d'éviter toute déformation des flasques.
Mettre toujours les igniteurs côté récepteur.

II CONNEXIONS :
L'alimentation des igniteurs doit être faite à courant constant à l'aide d'une source à grande résistance interne, de telle façon que le courant reste dans les limites d'utilisation.

SCHEMA D'UTILISATION

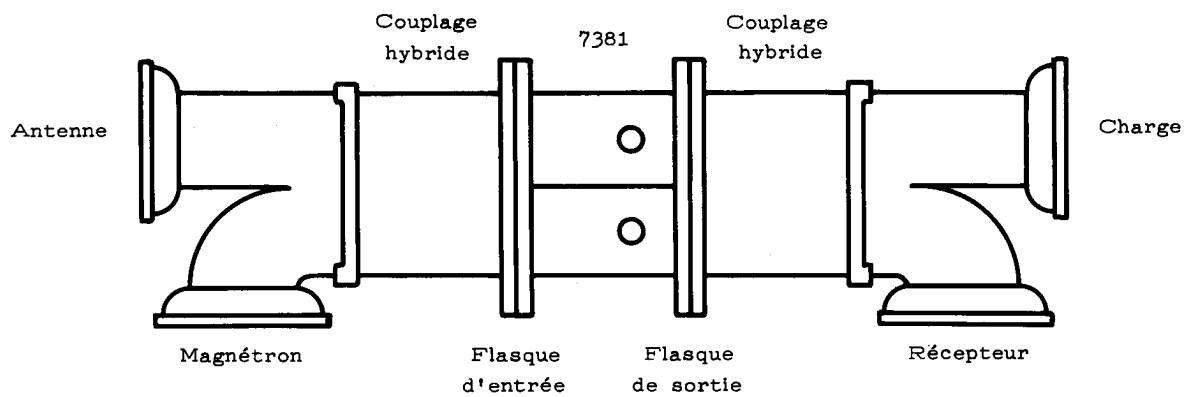

THOMSON-CSF
GROUPEMENT TUBES ELECTRONIQUES

COTES D'ENCOMBREMENT

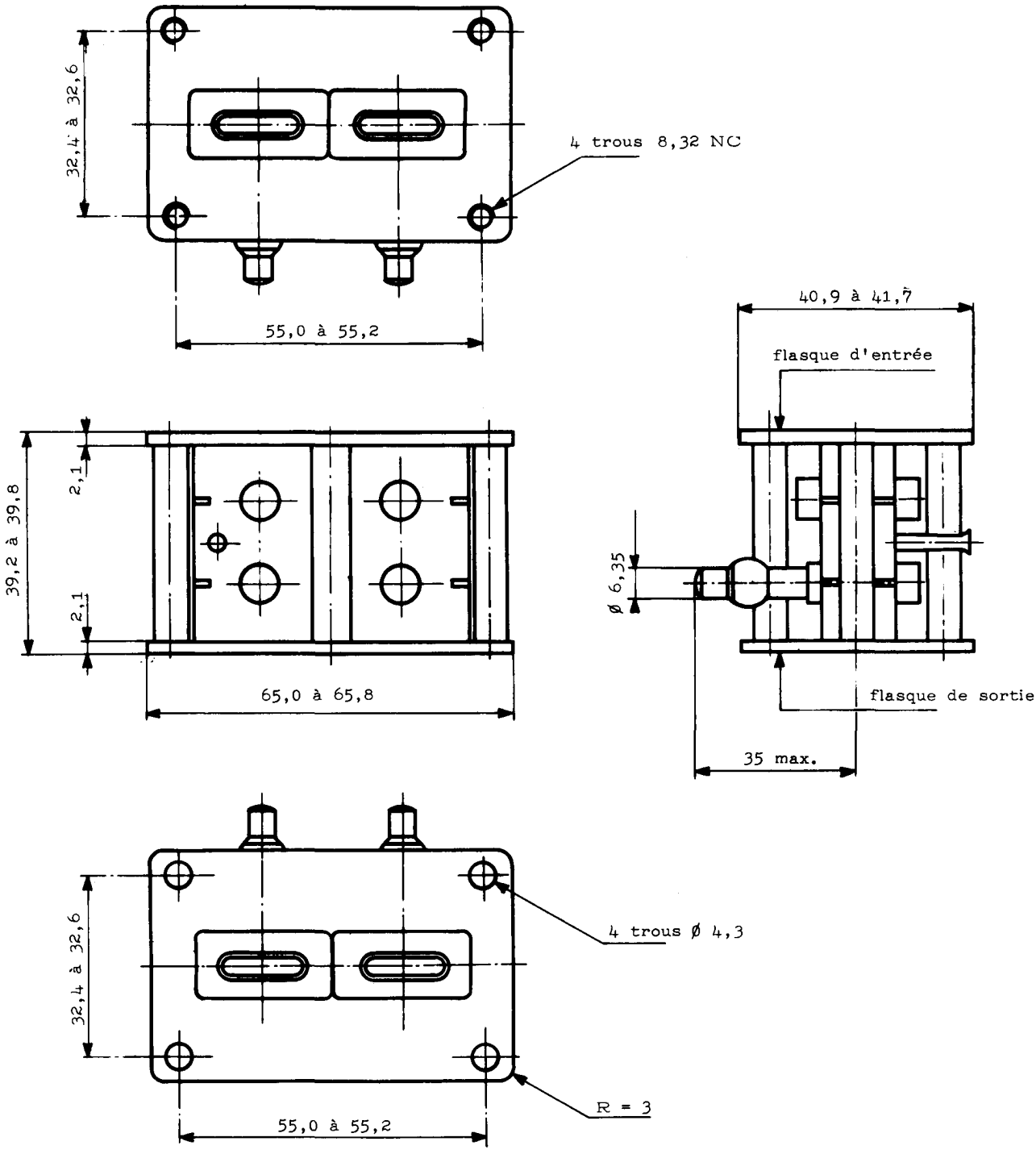

Toutes les côtes sont en mm.