REFLEX KLYSTRON with a frequency range of 8702 - 9548 Mc/s
KLYSTRON REFLEX avec une gamme de fréquence de 8702-9548 Mc/s
REFLEXKLYSTRON mit einem Frequenzbereich von 8702-9548 MHz

Heating :	indirect by A.C. or D.C. parallel supply	
Chauffage:	indirect par C.A. ou C.C. alimentation parallèle	V_f = 6,3 V ± 8%
Heizung :	indirekt durch Wechsel- oder Gleichstrom; Parallelspeisung	I_f = 440 mA

Operating characteristics
Caractéristiques d'utilisation (f = 9370 Mc/s; "mode A")
Betriebsdaten

D.C. resonator voltage Tension de résonateur continue Resonatorgleichspannung	V_{res}	=	300 V
D.C. repeller voltage range Gamme de tension du répulsateur Repulsatorgleichspannungsbereich	V_{rep}	=	-130/-185 V[1]
D.C. resonator current Courant de résonateur continu Resonatorgleichstrom	I_{res}	=	25 mA
Half power electronic tuning frequency change Changement de fréquence à syntonisation électronique à demi-puissance Frequenzänderung bei elektronischer Halbleistung-Abstimmung	Δf	=	40 Mc/s[2]
Power output Puissance de sortie Ausgangsleistung	W_o	=	30 mW

---

[1]) Adjusted for maximum power output at the given operating frequency
Réglé pour la puissance de sortie maximum à la fréquence d'utilisation donnée
Eingestellt für maximale Ausgangsleistung bei der gegebenen Betriebsfrequenz

[2]) See page 3; voir page 3; siehe Seite 3

REFLEX KLYSTRON with a frequency range of 8702 - 9548 Mc/s
KLYSTRON REFLEX avec une gamme de fréquence de 8702-9548 MHz
REFLEX-KLYSTRON mit einem Frequenzbereich von 8702-9548 MHz

Heating :	indirect by A.C. or D.C. parallel supply	
Chauffage:	indirect par C.A. ou C.C. alimentation parallèle	V_f = 6,3 V ± 8%
Heizung :	indirekt durch Wechsel- oder Gleichstrom; Parallelspeisung	I_f = 440 mA

Operating characteristics
Caractéristiques d'utilisation (f = 9370 Mc/s; "mode A")
Betriebsdaten "Modus A"

D.C. resonator voltage Tension résonateur continue Resonator-Gleichspannung	V_{res}	=	300 V
D.C. repeller voltage range Gamme de tension réflecteur Reflektor-Gleichspannungsbereich	V_{rep}	=	-130/-185 V[1])
D.C. resonator current Courant résonateur continu Resonator-Gleichstrom	I_{res}	=	25 mA
Half power electronic tuning frequency change Changement de fréquence à syntonisation électronique à demi-puissance Frequenzänderung bei elektronischer Halbleistung-Abstimmung	Δf	=	40 Mc/s[2])
Power output Puissance de sortie Ausgangsleistung	W_o	=	30 mW

---

[1])Adjusted for maximum power output at the given operating frequency
Réglé pour la puissance de sortie maximum à la fréquence d'utilisation donnée
Eingestellt auf maximale Ausgangsleistung bei der gegebenen Betriebsfrequenz

[2])See page 3; voir page 3; siehe Seite 3

REFLEX KLYSTRON with a frequency range of 8702 - 9548 Mc/s
KLYSTRON REFLEX avec une gamme de fréquence de 8702-9548 MHz
REFLEX-KLYSTRON mit einem Frequenzbereich von 8702-9548 MHz

Heating : indirect by A.C. or D.C. parallel supply
Chauffage: indirect par C.A. ou C.C. alimentation parallèle
Heizung : indirekt durch Wechsel- oder Gleichstrom; Parallelspeisung

V_f = 6,3 V ± 8%
I_f = 440 mA

Operating characteristics
Caractéristiques d'utilisation (f = 9370 Mc/s; "mode A")
Betriebsdaten "Modus A"

D.C. resonator voltage Tension résonateur continue Resonator-Gleichspannung	V_{res}	=	300 V
D.C. repeller voltage range Gamme de tension réflecteur Reflektor-Gleichspannungsbereich	V_{rep}	=	-130/-185 V[1])
D.C. resonator current Courant résonateur continu Resonator-Gleichstrom	I_{res}	=	25 mA
Half power electronic tuning frequency change Changement de fréquence à syntonisation électronique à demi-puissance Frequenzänderung bei elektronischer Halbleistung-Abstimmung	Δf	=	40 Mc/s[2])
Power output Puissance de sortie Ausgangsleistung	W_o	=	30 mW

---

[1])Adjusted for maximum power output at the given operating frequency
Réglé pour la puissance de sortie maximum à la fréquence d'utilisation donnée
Eingestellt auf maximale Ausgangsleistung bei der gegebenen Betriebsfrequenz

[2])See page 3; voir page 3; siehe Seite 3

Dimensions in mm
Dimensions en mm
Abmessungen in mm

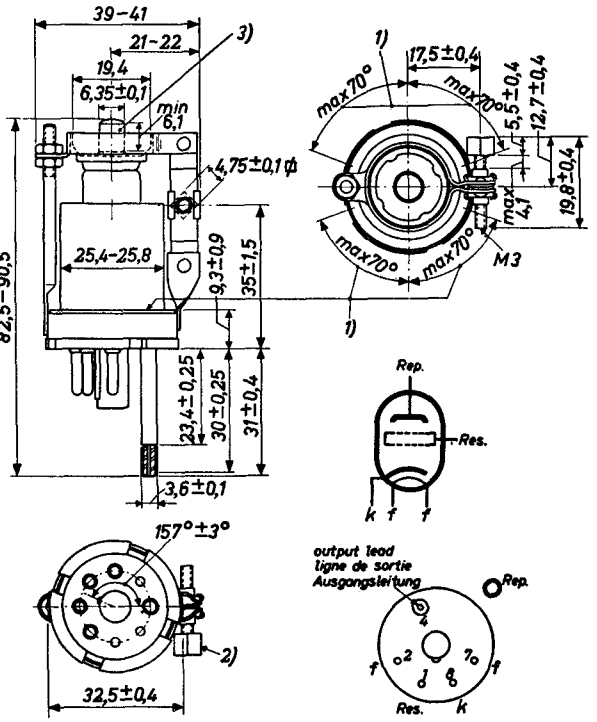

---

1)Area free for mounting
Place nécessaire pour le montage
Erforderliche Montageraum

2)Tuning screw; Vis de syntonisation; Abstimmschraube

3)Repeller terminal
Borne du répulsateur
Repulsatorklemme

Dimensions in mm
Dimensions en mm
Abmessungen in mm

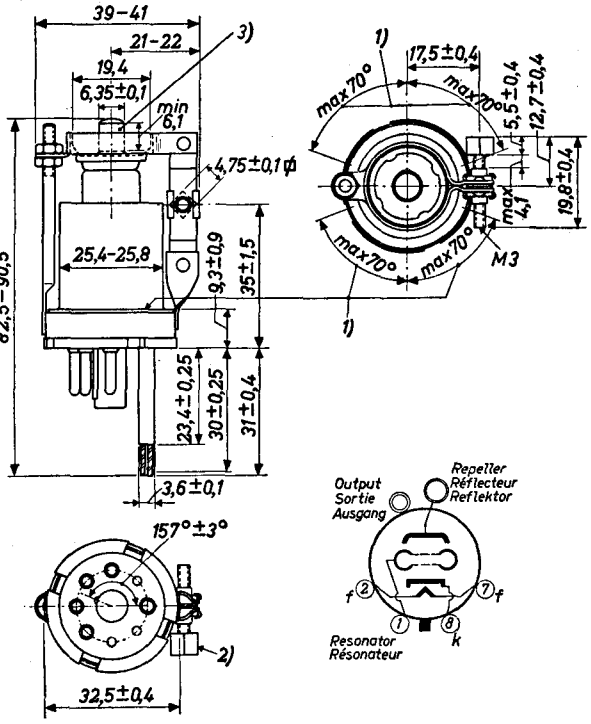

[1])Area free for mounting
Place nécessaire pour le montage
Erforderliche Montageraum

[2])Tuning screw; Vis de syntonisation; Abstimmschraube

[3])Repeller terminal
Borne du réflecteur
Reflektoranschluss

Dimensions in mm
→ Dimensions en mm
Abmessungen in mm

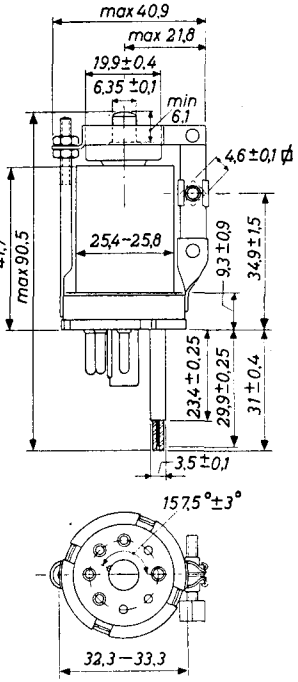

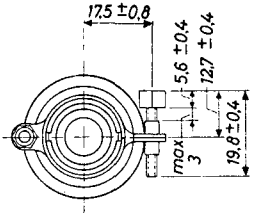

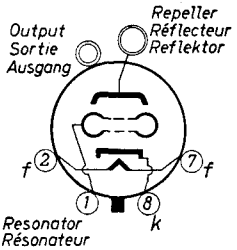

---

[1]) Area free for mounting
Place nécessaire pour le montage
Erforderlicher Montageraum

[2]) Tuning screw; vis de syntonisation; Abstimmschraube

[3]) Repeller terminal
Borne du réflecteur
Reflektoranschluss

Limiting values (ABSOLUTE VALUES)
Valeurs limites (VALEURS ABSOLUES)
Grenzdaten (ABSOLUTWERTE)

D.C. resonator voltage Tension de résonateur continue Resonatorgleichspannung	V_{res}	= max. 330 V
D.C. repeller voltage Tension de répulsateur continue Repulsatorgleichspannung	$-V_{rep}$ $+V_{rep}$	= max. 400 V = max. 0 V
D.C. resonator current Courant de résonateur continu Resonatorgleichstrom	I_{res}	= max. 37 mA
Temp. of coaxial output line Température de la ligne de sortie coaxiale Temperatur der koaxialen Ausgangsleitung	t_{coax}	= max. 70 °C
Voltage between cathode and heater Tension entre la cathode et le filament Spannung zwischen Katode und Heizfaden	V_{kf}	= max. 50 V

Mounting position: repeller not downward
Montage : le répulsateur ne pas en bas
Einbau : Repulsator nicht nach unten

Installation please refer to 2K25 pages 4,5,6 and 7
Installation voir 2K25 pages 4,5,6 et 7
Installation siehe 2K25 Seite 4,5,6 und 7

---

[2])Change in frequency between the two half-power points when the repeller voltage is adjusted for half-power above and below the point of maximum power output corresponding to the given frequency

Changement de fréquence entre les deux points de demi-puissance quand la tension du répulsateur est réglée pour la demi-puissance au-dessus et au-dessous du point de la puissance de sortie maximum correspondante à la fréquence donnée

Frequenzanderung zwischen den zwei Halbleistungspunkten, die dadurch erhalten wird, dass man die Repulsatorspannung auf Halbleistung über und unter dem Punkt der maximalen Ausgangsleistung (bei der Sollfrequenz)einstellt

Limiting values (ABSOLUTE VALUES)
Valeurs limites (VALEURS ABSOLUES)
Grenzdaten (ABSOLUTE WERTE)

D.C. resonator voltage Tension résonateur continue Resonator-Gleichspannung	V_{res}	= max.	330 V
D.C. repeller voltage Tension réflecteur continue Reflektor-Gleichspannung	$-V_{rep}$ $+V_{rep}$	= max. = max.	400 V 0 V
D.C. resonator current Courant résonateur continu Resonator-Gleichstrom	I_{res}	= max.	37 mA
Temp. of coaxial output line Température de la ligne de sortie coaxiale Temperatur der Koaxialleitung	t_{coax}	= max.	70 °C
Voltage between cathode and heater Tension entre la cathode et le filament Spannung zwischen Katode und Heizfaden	V_{kf}	= max.	50 V

Mounting position: repeller not downward
Montage : le réflecteur ne pas en bas
Einbau : Reflektor nicht nach unten

Installation please refer to 2K25 pages 4,5,6 and 7
Installation voir 2K25 pages 4,5,6 et 7
Installation siehe 2K25 Seite 4,5,6 und 7

---

[2]) Change in frequency between the two half-power points when the repeller voltage is adjusted for half-power above and below the point of maximum power output corresponding to the given frequency

Changement de fréquence entre les deux points de demi-puissance quand la tension réflecteur est réglée pour la demi-puissance au-dessus et au-dessous du point de la puissance de sortie maximum correspondante de la fréquence donnée

Frequenzänderung zwischen den Punkten halber Ausgangsleistung, wenn man die Reflektorspannung auf Halbleistung über und unter den Wert grösster Ausgangsleistung (bei der gegebenen Frequenz) einstellt.

Limiting values (ABSOLUTE VALUES)
Valeurs limites (VALEURS ABSOLUES)
Grenzdaten (ABSOLUTE WERTE)

D.C. resonator voltage Tension résonateur continue Resonator-Gleichspannung	V_{res}	= max.	330 V
D.C. repeller voltage Tension réflecteur continue Reflektor-Gleichspannung	$-V_{rep}$ $+V_{rep}$	= max. = max.	400 V 0 V
D.C. resonator current Courant résonateur continu Resonator-Gleichstrom	I_{res}	= max.	37 mA
Temp. of coaxial output line Température de la ligne de sortie coaxiale Temperatur der Koaxialleitung	t_{coax}	= max.	70 °C
Voltage between cathode and heater Tension entre la cathode et le filament Spannung zwischen Katode und Heizfaden	V_{kf}	= max.	50 V

Mounting position: repeller not downward
Montage : le réflecteur ne pas en bas
Einbau : Reflektor nicht nach unten

For installation and remark please refer to 2K25 pages 4 to 7
Pour l'installation et une observation voir 2K25 pages 4-7 ←
Für Installation und Bemerkung siehe 2K25 Seite 4-7

---

[2]) Change in frequency between the two half-power points when the repeller voltage is adjusted for half-power above and below the point of maximum power output corresponding to the given frequency

Changement de fréquence entre les deux points de demi-puissance quand la tension réflecteur est réglée pour la demi-puissance au-dessus et au-dessous du point de la puissance de sortie maximum correspondante de la fréquence donnée

Frequenzänderung zwischen den Punkten halber Ausgangsleistung, wenn man die Reflektorspannung auf Halbleistung über und unter den Wert grösster Ausgangsleistung (bei der gegebenen Frequenz) einstellt.

PHILIPS

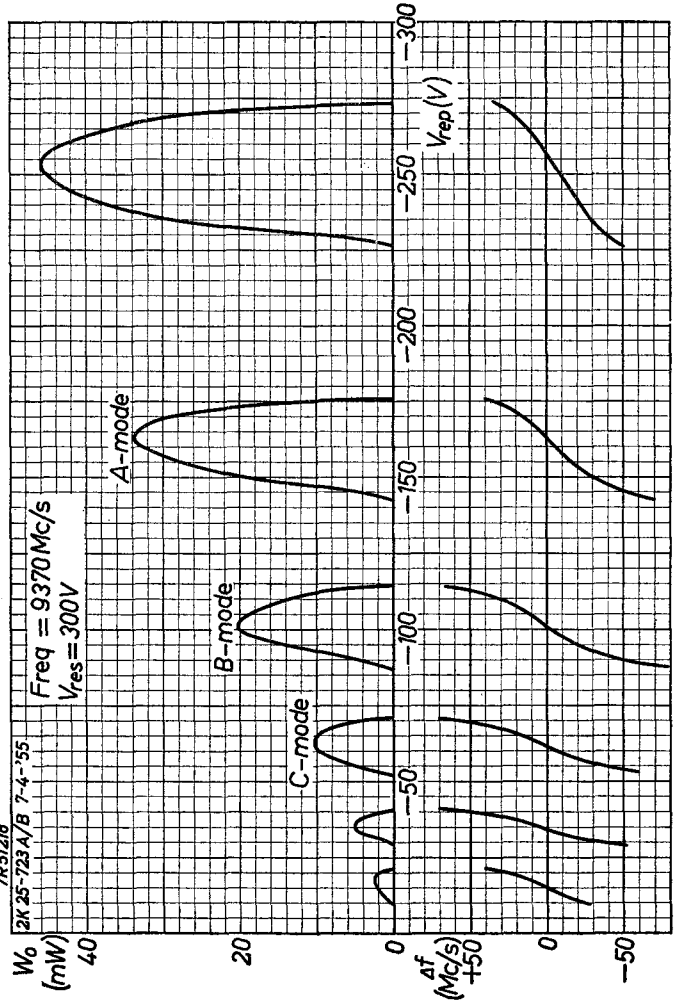
7R5121B
2K 25-723 A/B 7-4-'55
Freq = 9370 Mc/s
Vres = 300V
A-mode
B-mode
C-mode
Vrep (V)
-300
-250
-200
-150
-100
-50
0
+50
W0 (mW)
40
20
0
Δf (Mc/s)
+50
0
-50

A

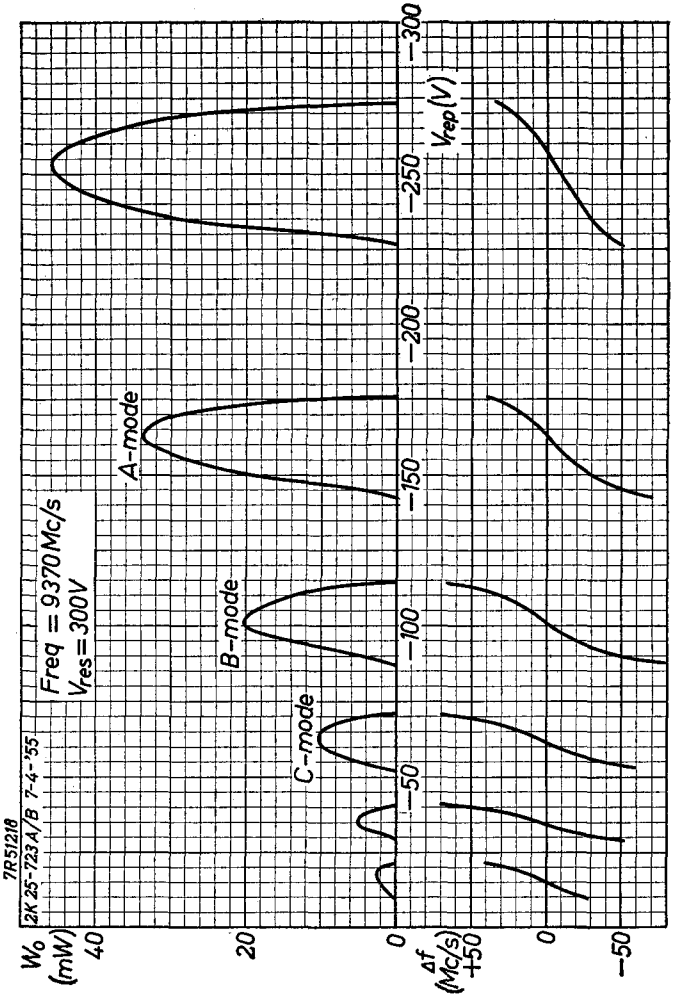
7R51218
2K 25-723A/B 7-4-'55
Freq = 9370 Mc/s
V_{res} = 300 V
A-mode
B-mode
C-mode
V_{rep} (V)
-300
-250
-200
-150
-100
-50
W_o (mW)
40
20
0
Δf (Mc/s)
+50
0
-50

A

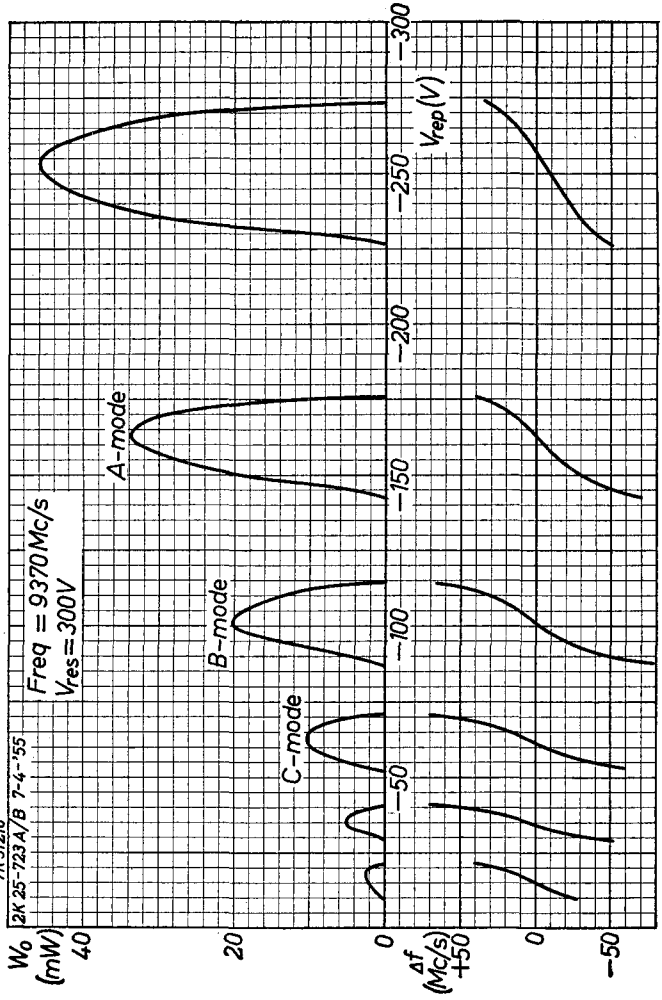
7R51218
2K 25-723 A/B 7-4-55
Freq = 9370 Mc/s
Vres = -300V
A-mode
B-mode
C-mode
Vrep (V)
-300
-250
-200
-150
-100
-50
Wo (mW)
40
20
0
Δf (Mc/s)
+50
0
-50

A