ТРИОД
TRIODE

6С33С-В

Триод 6С33С-В предназначен для работы в качестве пропускающей лампы в электронных стабилизаторах напряжения стационарной и подвижной аппаратуры.

ОБЩИЕ СВЕДЕНИЯ

Катод – оксидный косвенного накала.
Оформление – стеклянное.
Рабочее положение – вертикальное.
Высота не более 130 мм.
Диаметр не более 65 мм.
Масса не более 200 г.

The 6C33C-B triode is used as a pass tube in electronic voltage regulators in stationary and mobile equipment.

GENERAL

Cathode: indirectly heated, oxide-coated.
Envelope: glass.
Working position: upright.
Height: at most 130 mm.
Diameter: at most 65 mm.
Mass: at most 200 g.

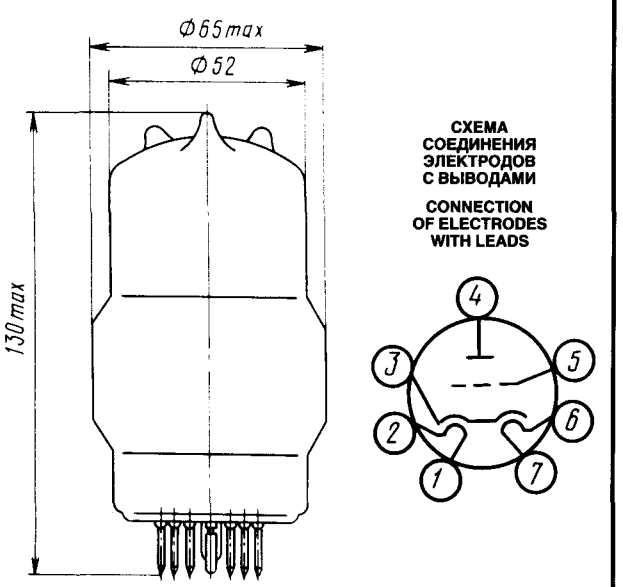

1, 2, 6, 7 – подогреватель; *3* – катод; *4* – анод; *5* – сетка

1, 2, 6, 7 – heater; *3* – cathode; *4* – anode; *5* – grid

6С33С-В

ТРИОД
TRIODE

ДОПУСТИМЫЕ ВОЗДЕЙСТВУЮЩИЕ ФАКТОРЫ ПРИ ЭКСПЛУАТАЦИИ

Вибрационные нагрузки:	
диапазон частот, Гц	30–300
ускорение, м/с^2	59
Многократные ударные нагрузки с ускорением при длительности удара до 80 мс, м/с^2	735
Температура окружающей среды, °С	−60 – +100
Относительная влажность воздуха при температура до +40 °С, %	98

OPERATING ENVIRONMENTAL CONDITIONS

Vibration loads:	
frequency, Hz	30–300
acceleration, m/s^2	59
Multiple impacts at impact duration up to 80 ms, m/s^2	735
Ambient temperature, °C	−60 to +100
Relative humidity at up to +40 °C, %	98

ОСНОВНЫЕ ТЕХНИЧЕСКИЕ ДАННЫЕ
Электрические параметры

Напряжение накала, В:	
при параллельном включении подогревателей	6,3
при последовательном включении подогревателей	12,6
Ток накала, А:	
при параллельном включении подогревателей	6–7,2
при последовательном включении подогревателей	3–3,6
Напряжение анода, В	120
Ток анода, мА	470–630
Крутизна характеристики, мА/В	30–50
Обратный ток сетки, мкА, не более	5
Внутреннее сопротивление, Ом	80–120
Время готовности, с, не более	120
Межэлектродные емкости, пФ:	
входная	23–37
выходная	9,5–11,5
проходная	24–38
Емкость катод-подогреватель, пФ, не более	60
Электрические параметры в течение 2000 ч эксплуатации:	
ток анода, мА, не менее	340
обратный ток сетки, мкА, не более	15
изменение тока анода, %, не более	±30

BASIC DATA
Electrical Parameters

Heater voltage, V:	
with heaters connected in parallel	6.3
with heaters connected in series	12.6
Heater current, A:	
with heaters connected in parallel	6–7.2
with heaters connected in series	3–3.6
Anode voltage, V	120
Anode current, mA	470–630
Mutual conductance, mA/V	30–50
Inverse grid current, μA, at most	5
Internal resistance, Ω, at most	120
Warm up time, s, at most	120
Interelectrode capacitance, pF:	
input	23–37
output	9.5–11.5
transfer	24–38
Cathode-heater capacitance, pF, at most	60
Electrical parameters over 2,000 h of service:	
anode current, mA, at least	340
inverse grid current, μA at most	15
change in anode current, %, at most	±30

Максимальные предельно допустимые эксплуатационные данные

Напряжение накала, В:	
при последовательном включении подогревателей	11,3–13,9
при параллельном включении подогревателей и при работе с одним катодом	5,7–6,9
Напряжение анода, В:	
при мощности, рассеиваемой анодом, более 30 Вт	250
при мощности, рассеиваемой анодом, не более 30 Вт	450
при включении на холодную лампу	600
Напряжение сетки, отрицательное, В	0,5–150
Ток анода, мА:	
при работе с двумя катодами	60
при работе с одним катодом	45
Напряжение между катодом и подогревателем, В	300

Limit Operating Values

Heater voltage, V:	
with heaters connected in series	11.3–13.9
with heaters connected in parallel and in single-cathode operation	5.7–6.9
Anode voltage, V:	
at anode dissipation above 30 W	250
at anode dissipation at most 30 W	450
at switching on cold tube	600
Negative grid voltage, V	0.5–150
Anode current, mA:	
in operation with two cathodes	60
in operation with single cathode	45
Voltage between cathode and heater, V	300
Resistance in grid circuit, MΩ	0.2
Bulb temperature, °C	260

ТРИОД
TRIODE

6С33С-В

Сопротивление в цепи сетки, МОм 0,2
Температура баллона, °С 260

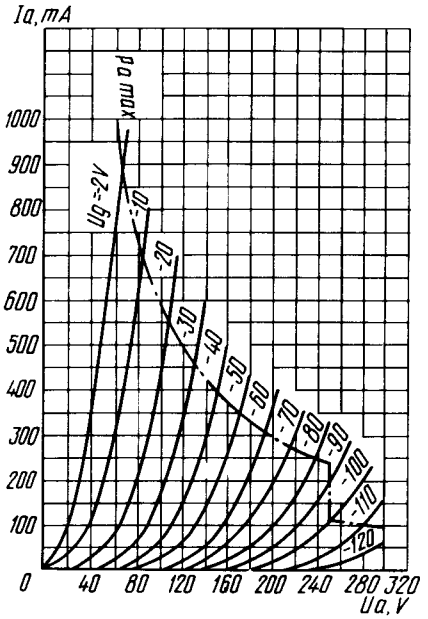

Усредненные анодные характеристики: $U_f = 12{,}6$ **В;**
— · — **наибольшая допустимая мощность, рассеиваемая анодом** ($P_{a\,max}$)

Averaged Anode Characteristic Curves: $U_f = 12.6$ **V;**
— · — $P_{a\,max}$

Усредненные анодные характеристики при работе с одним катодом: $U_f = 6{,}3$ **В;**
— · — **наибольшая допустимая мощность, рассеиваемая анодом** ($P_{a\,max}$)

Averaged Anode Characteristic Curves (single-cathode operation): $U_f = 6.3$ **V;**
— · — $P_{a\,max}$

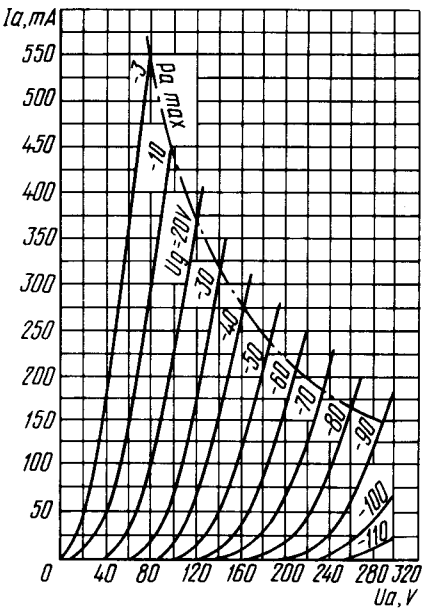

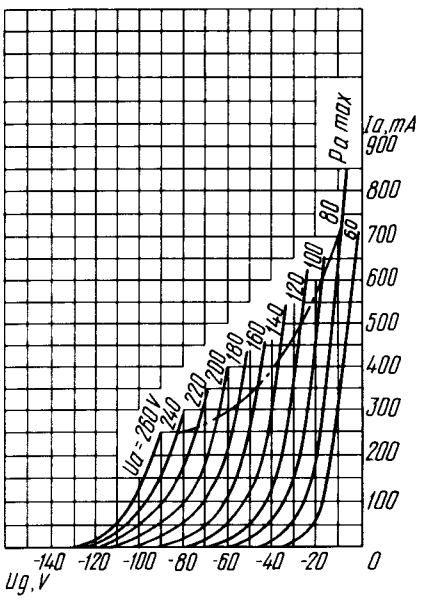

Усредненные анодно-сеточные характеристики:
$U_f = 12{,}6$ **В;**
— · — **наибольшая допустимая мощность, рассеиваемая анодом** ($P_{a\,max}$)

Averaged Anode-Grid Charactristic Curves:
$U_f = 12.6$ **V;**
— · — $P_{a\,max}$