6С1Ж

Высокочастотный триод
High-frequency triode

Высокочастотный триод 6С1Ж предназначен для усиления и генерирования напряжения высокой частоты.

Высокочастотные триоды 6С1Ж выпускаются в стеклянном оформлении типа „Желудь" с пятью плоскими выводами, с оксидным катодом косвенного накала.

Высокочастотные триоды 6С1Ж устойчивы к воздействию окружающей температуры от —60 до +70° С и относительной влажности 95—98% при температуре +20° С, а также к воздействию механических вибрационных нагрузок до 6 *g*.

Наибольший вес 12 *г*.

Гарантированная долговечность 500 часов.

The 6С1Ж high-frequency triode is designed for amplification and generation of high-frequency voltage.

The 6С1Ж high-frequency triodes are enclosed in acorn-type glass bulb and are provided with five flat leads and an indirectly heated oxide-coated cathode.

The 6С1Ж high-frequency triodes are resistant to ambient temperature from —60 to +70° C and relative humidity of 95 to 98% at +20° C, as well as to mechanical vibration loads up to 6 *g*.

Maximum weight: 12 gr.

Service life guarantee: 500 hr.

ЭЛЕКТРИЧЕСКИЕ ДАННЫЕ
ELECTRICAL CHARACTERISTICS

U_h	6,3 V	U_g	−7 V	S	2,25±0,55 mA/V
I_h	150±10 mA	I_a	6,1±2,5 mA	I_g [2]	⩾0,2 mA
U_a	250 V	I_{az} [1]	⩽50 μA	R_i	8,4—14,8 kΩ

[1] При / At $U_a = 150$ V, $U_g = -50$ V, $R_a = 100$ kΩ.

[2] В режиме генерирования. Измерение производится в схеме однотактного генератора с сеточно-анодным колебательным контуром в виде отрезка длинной линии, настроенного на частоту 600 MHz при $U_a = 150$ V.
Under generation conditions. Measurement is carried out in the single-cycle generator circuit with a grid-anode oscillatory circuit as a portion of a long line tuned to a frequency of 600 MHz at $U_a = 150$ V.

МЕЖДУЭЛЕКТРОДНЫЕ ЕМКОСТИ
INTERELECTRODE CAPACITANCES

C_{g1k}	1±0,3 pF	C_{g1a}	1,4±0,4 pF
C_{ak}	0,3±0,9 pF		

ПРЕДЕЛЬНО ДОПУСТИМЫЕ ЭКСПЛУАТАЦИОННЫЕ ДАННЫЕ
MAXIMUM AND MINIMUM PERMISSIBLE RATINGS

	Max	Min		Max
U_h	6,9 V	5,7 V	P_a	1,8 W
U_a	275 V		U_{kh}	90 V
U_g	0			

6С1Ж

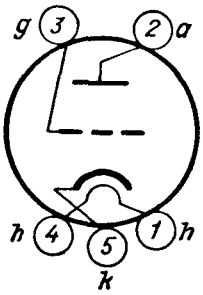

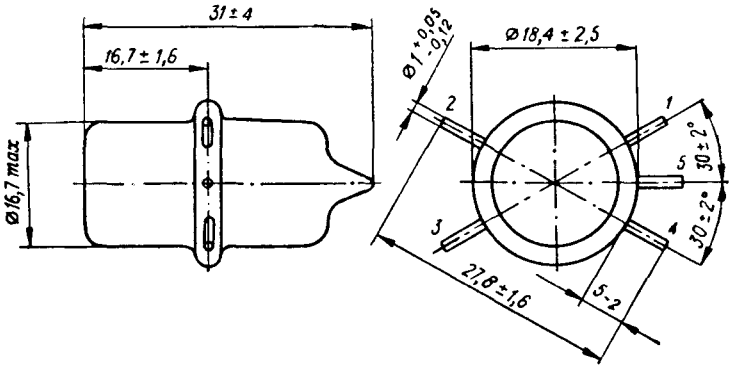

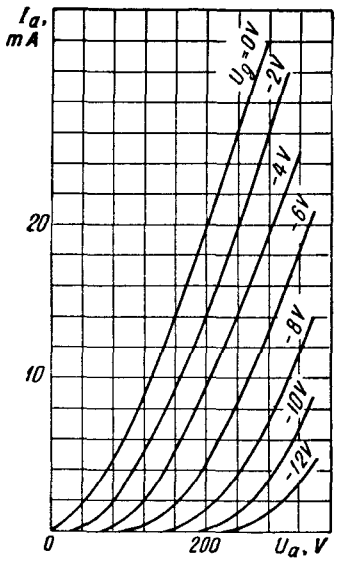

$I_a = f(U_a)$
$U_h = 6{,}3$ V

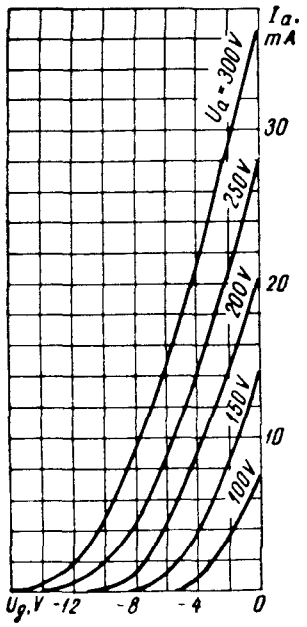

$I_a = f(U_g)$
$U_h = 6{,}3$ V