Выходной лучевой тетрод
Output beam tetrode

13П1С

Выходной лучевой тетрод 13П1С предназначен для усиления мощности низкой частоты.

Выходные лучевые тетроды 13П1С выпускаются в стеклянном оформлении с октальным цоколем, с оксидным катодом косвенного накала.

Выходные лучевые тетроды 13П1С устойчивы к воздействию окружающей температуры от —60 до +70° С и относительной влажности 95—98% при температуре +20° С, а также к воздействию механических вибрационных нагрузок до 2,5 *g*.

Наибольший вес 50 *г*.

Гарантированная долговечность 2000 часов.

The 13П1С output beam tetrode is designed for amplification of low-frequency power.

The 13П1С output beam tetrodes are enclosed in glass bulb and are provided with an octal base and an indirectly heated oxide-coated cathode.

The 13П1С output beam tetrodes are resistant to ambient temperature from —60 to +70° C and relative humidity of 95 to 98% at +20° C, as well as to mechanical vibration loads up to 2.5 *g*.

Maximum weight: 50 gr.

Service life guarantee: 2000 hr.

ЭЛЕКТРИЧЕСКИЕ ДАННЫЕ
ELECTRICAL CHARACTERISTICS

U_h	13 V	U_{g1}	0	P_k [2])	550 mW
I_h	750±80 mA	I_a	42±10 mA	k_f [3])	⩽10%
U_a	26 V	I_{g2}	⩽4 mA	S	7,5±1,5 mA/V
U_{g2}	26 V	P_k [1])	⩾220 mW	R_i	1,5 kΩ

[1]) В однотактном режиме при $U_{g1\sim eff}=5{,}5$ V и $R_a=750$ Ω.
Under single-cycle operation at $U_{g1\sim eff}=5.5$ V and $R_a=750$ Ω.

[2]) В двухтактном режиме (для двух ламп) при $U_{g1\sim eff}=11$ V и $R_a=1{,}5$ kΩ.
Under push-pull operation (for the both tubes) at $U_{g1\sim eff}=11$ V and $R_a=1{,}5$ kΩ.

[3]) В двухтактном режиме при $U_{g1\sim eff}=8{,}5$ V и $R_a=1{,}5$ kΩ.
Under push-pull operation at $U_{g1\sim eff}=8.5$ V and $R_a=1.5$ kΩ.

МЕЖДУЭЛЕКТРОДНЫЕ ЕМКОСТИ
INTERELECTRODE CAPACITANCES

C_{g1k}	15,5±2,5 pF
C_{ak}	13,0±2,5 pF
C_{g1a}	⩽2,5 pF

ПРЕДЕЛЬНО ДОПУСТИМЫЕ ЭКСПЛУАТАЦИОННЫЕ ДАННЫЕ
MAXIMUM AND MINIMUM PERMISSIBLE RATINGS

	Max	Min
U_h	14,3 V	11,7 V
U_a	110 V	
U_{g2}	80 V	
P_a	6 W	
P_{g2}	1 W	
U_{kh}	100 V	

13ПІС

Выходной лучевой тетрод
Output beam tetrode

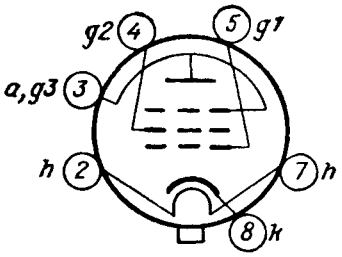

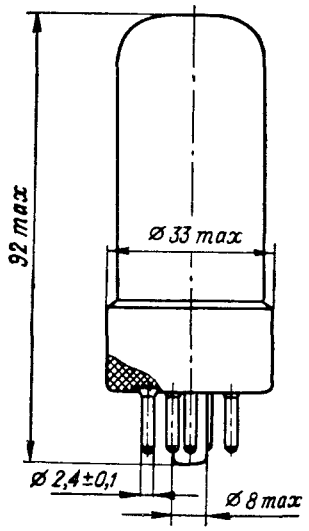

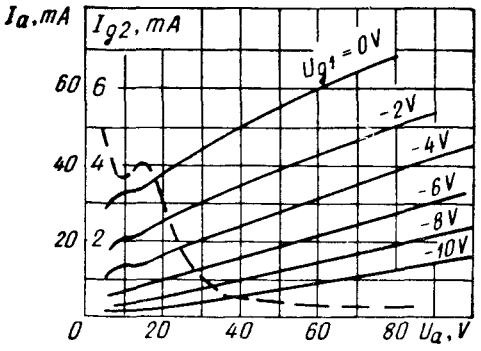

I_a, $I_{g2} = f(U_a)$

——— I_a $U_h = 13$ V

— — — I_{g2} $U_{g2} = 26$ V

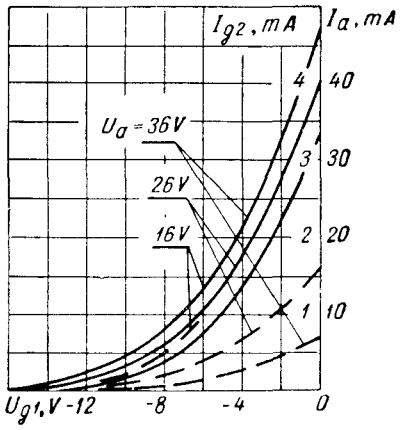

I_a, $I_{g2} = f(U_{g1})$

——— I_a $U_h = 13$ V

— — — I_{g2} $U_{g2} = 26$ V