Двойной диод
Double diode

12X3C

Двойной диод 12X3C предназначен для детектирования и преобразования колебаний сверхвысокой частоты.

Двойные диоды 12X3C выпускаются в стеклянном оформлении с пятью жесткими выводами, с оксидным катодом косвенного накала.

Двойные диоды 12X3C устойчивы к воздействию окружающей температуры от —60 до +70° C и относительной влажности 95—98% при температуре +4° C.

Наибольший вес 35 *г*.

Гарантированная долговечность 500 часов.

The 12X3C double diode is designed for high-frequency oscillation detection and conversion.

The 12X3C double diodes are enclosed in glass bulb and are provided with five rigid leads and an indirectly heated oxide-coated cathode.

The 12X3C double diodes are resistant to ambient temperature from —60 to +70° C and relative humidity of 95 to 98% at +4° C.

Maximum weight: 35 gr.

Service life guarantee: 500 hr.

ЭЛЕКТРИЧЕСКИЕ ДАННЫЕ
ELECTRICAL CHARACTERISTICS

U_h	12,6 V	I_D	10,75±5,25 mA
I_h	73,5±8,5 mA	S [1])	⩾0,45 mA/V
U_a	10 V		

[1]) При $U_D = 1$ V, и приращение $U_D = \pm 0{,}1$ V.
At $U_D = 1$ V and with increase of $U_D = \pm 0{,}1$ V.

МЕЖДУЭЛЕКТРОДНЫЕ ЕМКОСТИ
INTERELECTRODE CAPACITANCES

C_{DK}	0,42—0,62 pF
C_{D1D2}	0,05—0,15 pF

ПРЕДЕЛЬНО ДОПУСТИМЫЕ ЭКСПЛУАТАЦИОННЫЕ ДАННЫЕ
MAXIMUM AND MINIMUM PERMISSIBLE RATINGS

	Max	Min		Max	Min
U_h	14,5 V	10,8 V	P_a	0,1 W	
U_a	100 V		U_{kh}	100 V	
U_a [1])	250 V		λ		17 cm
I_a [2])	2 mA		$T_{баллона}$ bulb	150° C	
I_a [3])	20 mA				

[1]) При отсутствии нагрузки.
With no load applied.
[2]) Среднее значение.
Average value.
[3]) Амплитудное значение.
Peak value.

12Х3С

Двойной диод
Double diode

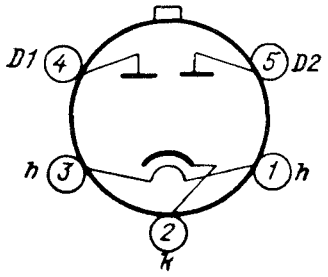

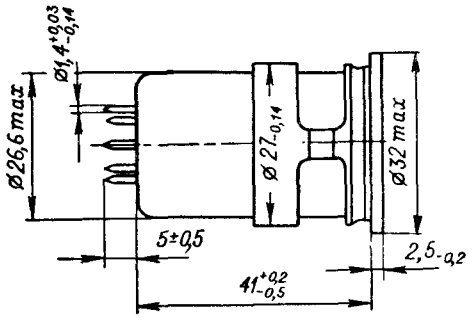

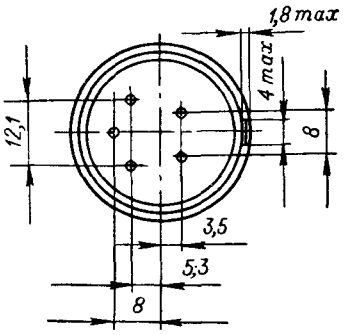

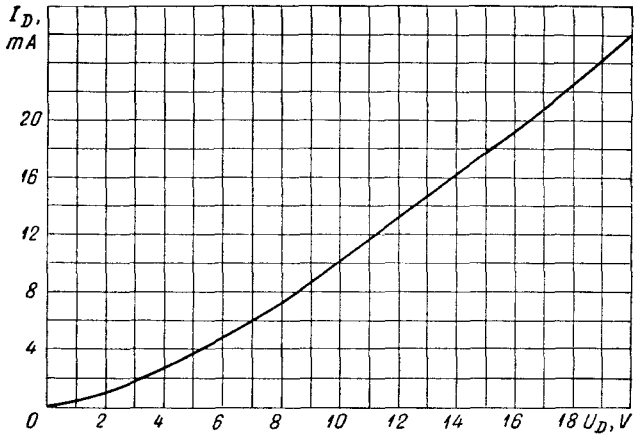

$I_D = f(U_D)$

$U_h = 12{,}6$ V