DOUBLE-ANODE RECTIFYING VALVE, mercury vapour and gas filled
TUBE REDRESSEUR BIPLAQUE à vapeur de mercure et à gaz
ZWEIANODIGE GLEICHRICHTERROHRE mit Quecksilberdampf- und Gasfüllung

Application: battery charger (25 A per valve, max. 20 Pb-cells)
Application: chargeur d'accumulateurs (25 A par tube, max. 20 éléments Pb)
Anwendung : Batterielader (25 A pro Röhre, max. 20 Pb Akku-Zellen)

Filament : oxide-coated
Filament : oxyde
Glühfaden : Oxyd

Heating : direct by A.C. V_f = 1,9 V
Chauffage : direct par C.A. I_f = 28,5 A
Heizung : direkt durch Wechselstrom T_w = 2 min[1])

Dimensions in mm
Dimensions en mm
Abmessungen in mm

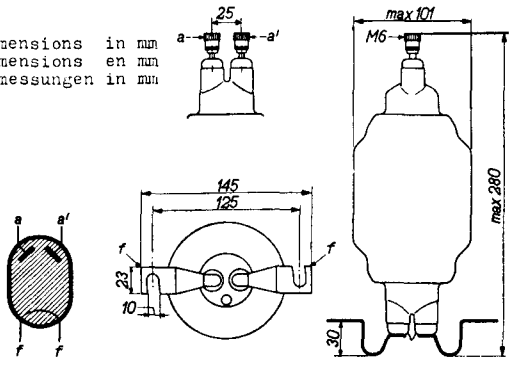

Mounting position: vertical, base down
Montage : vertical, culot en bas
Einbau : senkrecht, Sockel unten

Net weight, poids net, Nettogewicht : 520 g

Shipping weight, poids brut, Bruttogewicht: 2400 g

See also "Explanation of the technical data of industrial rectifying valves" in front of this section
Voir aussi "L'explication des caractéristiques techniques des tubes redresseurs industrielles" en tête de ce chapitre
Siehe auch die "Erläuterung zu den technischen Daten der industriellen Gleichrichterröhren" am Anfang dieses Abschnitts

[1]) See page 2; voir page 2; siehe Seite 2

Typical characteristics
Caractéristiques types
Kenndaten

V_{arc} = 9 V
V_{ign} = 16 V

Operating characteristics
Caractéristiques d'utilisation
Betriebsdaten

Circuit, Schaltung [2] : a

V_{tr}	=		60		V_{eff}
		discharged déchargée entladen	nominal nominal Nennwert	charged chargée geladen	
V_{bat}	=	36	44	54	V
I_o	=	32	22	13	A
I_{a_p}	=		60		A
R_t	=		0,5		Ω

Limiting values (absolute limits)
Caractéristiques limites (limites absolues)
Grenzdaten (Absolute Grenzen)

V_{ainv_p}	= max.	185	V
I_a	= max.	12,5	A
I_{a_p}	= max.	75	A
R_t	= min.	0,3	Ω
t_{Hg}	=	30-80	°C

[1]) Recommended value. If urgently wanted this value may be decreased to 1 min. In order to obtain a suitable time delay use can be made of the time delay switch type 4152. After transport or after a long interruption of service T_W = 5 minutes
Valeur recommandée. Si urgent cette valeur peut être diminuée à 1 min. Afin d'obtenir un temps de retardement propre on peut utiliser l'interrupteur à retardement type 4152. Après le transport ou une longue interruption de service T_W = 5 minutes
Empfohlener Wert. Falls dringend notwendig kann dieser Wert bis auf 1 Min. reduziert werden. Zur Innehaltung einer geeigneten Verzögerungszeit kann der Verzögerungsschalter Typ 4152 verwendet werden. Nach Transport oder nach längerer Unterbrechung des Betriebs T_W = 5 Minuten

[2]) See page Indust 301
Voir page Indust 301
Siehe Seite Indust 301

PHILIPS

Electronic Tube HANDBOOK

1049

page	sheet	date
1	1	1954.08.08
2	2	1954.08.08
3	FP	1999.08.21